RENAULT AUSTRAL

FULL HYBRID E-TECH

mild hybrid motor da mevcuttur

SUV'un yeni hibrit vizyonu

Renault Austral, oyunun kurallarını değiştiriyor: 200 hp full hybrid E-Tech kendi kendini şarj edebilen motor, 1.100 km'ye varan menzil(1), 4 tekerlekten yönlendirme özelliği (gelişmiş 4Control)(2), 774 cm² openR ekranları(2), Google entegre(2) özellikli openR link multimedya sistemi.

Renault Austral'de yenilikçi ve sürükleyici bir deneyim sizi bekliyor.

200 hp full hybrid E-Tech motor	29 adet gelişmiş sürüş destek sistemi(2)	774 cm² openR ekranları
gelişmiş 4Control(2)	657 lt(3) bagaj hacmi	esprit Alpine versiyonu

(1) wltp verilerine göre, dolu bir benzin deposuyla 1.100 km'ye varan menzil.
(2) versiyona veya motora bağlı olarak değişebilir.
(3) vda protokolü uyarınca.

interaktif menü

01. tasarım

02. sürüş keyfi

03. sürüş deneyimi

04. multimedya

05. iç mekân

06. gelişmiş sürüş destek sistemleri

07. kişiselleştirme

indirilebilir PDF'ler

PDF motor ve ekipman seçenekleri

PDF aksesuarlar

atletik tasarım

Cömert kıvrımlar ve uyumlu çizgilerle özgün bir tasarım. Adaptif görüş teknolojisine sahip %100 LED aydınlatma imzası. Renault logosunun etrafını saran çok sayıda elmas deseniyle yeni ön ızgara.

esprit Alpine versiyonu dinamik görünümünü ortaya koyuyor: siyah renkte, 20'' altitude elmas kesim jantlar, özel saten mineral gri gövde rengi, yıldız siyah tavan ve yıldız siyah tavan barları.

20'' siyah altitude elmas kesim alüminyum alaşım jantlar, duman grisi vernikli.

esprit Alpine logosu

Kokpitte Alpine dokunuşu: deri / Alcantara® direksiyon simidi, mavi, beyaz ve kırmızı dikişlerle süslenmiş koltuklarda kumaş / Alcantara® döşeme, ön koltukların üst kısmındaki A motifi ile zenginleştirilmiştir. Alüminyum pedal ünitesi kokpite dinamik bir hava ve enerji katıyor.

menü ↑

motorlar
FULL HYBRID E-TECH & mild hybrid

200 hp motor
full hybrid
kendi kendine şarj

şehir içinde
%80'e varan
elektrikli sürüş[1]

uygun koşullarda
130 km/sa.
hıza kadar elektrikli modda sürüş

107 g/km'den başlayan
co_2 emisyonu[3]

tek depoyla
1.100 km'ye varan
sürüş menzili[2]

4,8 lt/100 km'den başlayan
yakıt tüketimi[3]

200 hp full hybrid E-Tech ve 150 hp mild hybrid motor seçenekleri ile kusursuz hızlanma ve dinamizmi deneyimleyin. İster şehirde ister yolda sürün; sessizlik, tepkisellik ve çeviklik bir arada.

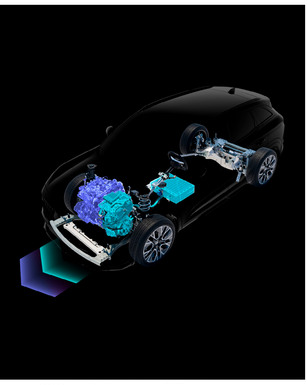

200 hp full hybrid E-Tech kendi kendini şarj eden motor

Şehir içinde %80'e varan elektrikli modda[1] sürüş yapın ve %40'a varan yakıt tasarrufunun keyfini çıkarın[4]. Batarya ayağınızı gaz pedalından çektiğinizde ve frenleme sırasında şarj olur: şarj etmek için fişe takmanıza gerek yoktur.

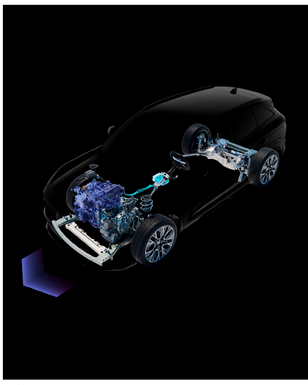

150 hp mild hybrid motor

Mild hybrid motor, deneyimi geliştirmek ve yakıt tüketimini azaltmak için kalkış ve hızlanma aşamasında motoru destekler.

	E-Tech full hybrid 200	mild hybrid 150 auto
teknoloji	400V batarya + 2 elektrik motoru + içten yanmalı motor	12V batarya içten yanmalı motor
düşük yakıt tüketimi[4]	%40'a varan	%8'e varan
yakıt tüketimi[3]	4,8 lt/100 km'den başlayan	6,3 lt/100 km'den başlayan
co_2 emisyonları[4]	103 g/km'den başlayan	143 g/km'den başlayan
yavaşlama ve frenleme ile enerji geri kazanımı	evet	evet
enerji geri kazanım seviyesinin yönetimi	evet	hayır
içten yanmalı motora elektrik motoru takviyesi	evet	evet
şehir içi elektrikli sürüş[4]	şehir içinde %80'e varan elektrikli sürüş[1]	hayır

(1) batarya, yol, hava durumu, sürüş şekli ve aracın ağırlığına bağlı değişiklik gösterebilir. (Renault iç kaynağı, 2022)
(2) wltp verilerine göre, dolu bir depo benzinle 1.100 km'ye kadar menzil.
(3) wltp protokolüne uygun olarak tip onaylı değerler, versiyona bağlıdır. (kaynak: utac / mart 2025)
(4) wltp şehir içi protokolüne göre, full hybrid E-Tech motor için mild hybrid otomatik motorla karşılaştırıldığında. (kaynak: utac & idiada, eylül 2022)

menü ↑

gelişmiş 4Control[1]

4 tekerlekten yönlendirme özellikli gelişmiş 4Control[1] sistemi, sürüşü daha güvenli ve daha kusursuz hâle getirir.

10,1 metrelik dönüş çapı, birçok şehir içi aracıyla kıyaslandığında daha düşük.

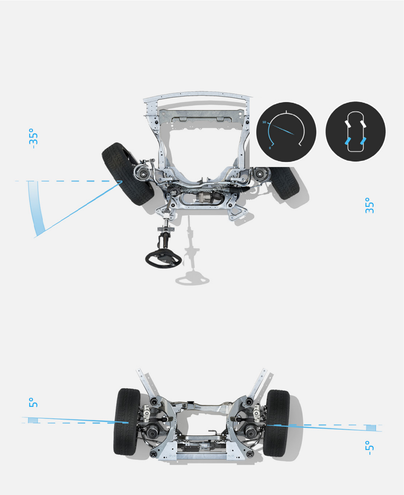

50 km/sa. hıza kadar, dönüş çapını azaltmak için arka tekerlekler ön tekerleklere ters yönde hareket eder.

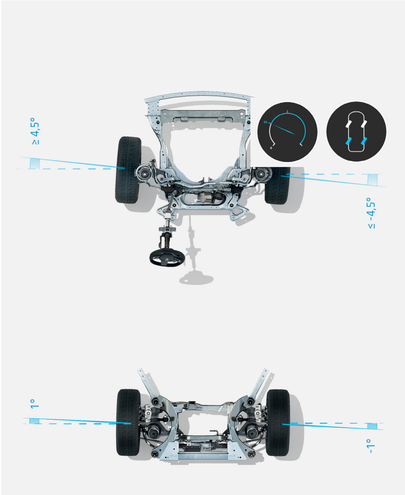

50 km/sa. hızın üzerinde, arka tekerlekler yol tutuşunu ve güvenliği artırmak için ön tekerleklerle aynı yönde hareket eder.

(1) versiyona bağlıdır.

menü ↑

araç içi teknolojiler

İki adet 12" ekrana yayılan 774 cm²'lik openR, yüksek çözünürlüklü ekran ve sezgisel arayüz sunarken, direksiyon üzerindeki kontroller kokpitin ergonomik tasarımını optimize ediyor.

Sürücü tanıma sistemi ile koltuk ayarları, aynaların konumu, favori uygulamalarınız otomatik olarak kaydediliyor ve sürücüye göre otomatik olarak ayarlanıyor.

*model üzerindeki ekipmanlar ile satılanlar farklılık gösterebilir.

Multi-sense sistemi, sürücü ekranı yapılandırmasını, direksiyon gücünü ve motor tepkisini özelleştirmek için 4 adede varan sürüş modu(1) sunar.

*model üzerindeki ekipmanlar ile satılanlar farklılık gösterebilir.

(1) versiyona bağlı olarak değişiklik gösterebilir.

Google ile entegre openR link multimedya sistemi

openR link multimedya sistemi, Google ve My Renault bağlantılı hizmetlerin en iyilerini içeriyor.(1)(2)

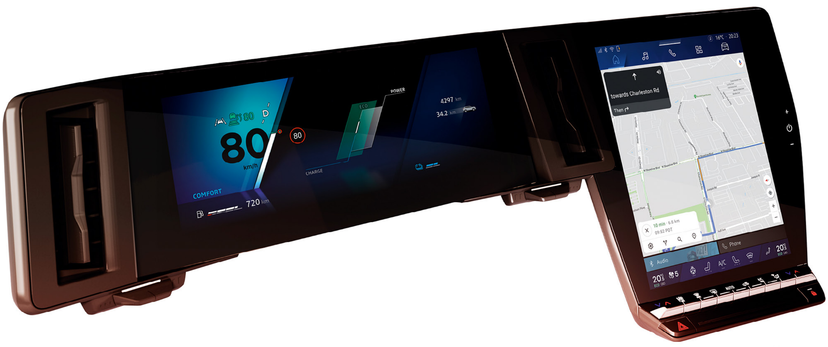

Prime Video, Radioplayer for Renault, Vivaldi, HBO Max, Waze ve Spotify dâhil olmak üzere Google Play üzerinden 100'den fazla uygulama sizi bekliyor.

"Hey Google...” Yolculuğu planlamak ya da iklimlendirmeyi ayarlamak için Google sesli komut asistanından yararlanın.

Kapatılmış yol, tek yönlü cadde, anlık değişkenler... Google Haritalar navigasyon sistemi(2) anlık destek sağlar.

(1) versiyona ve ülkeye bağlı olarak değişebilir.
(2) My Renault, Google Maps ve Google Assistant bağlantılı hizmetleri aracınızın teslim tarihinden itibaren 5 yıl boyunca ücretsiz olarak sağlanır.
(3) Google Play'den indirilen uygulamaların kullanımı için özel bir veri paketi gerekir.
Bu uygulamaları kullanmak için telefonunuzun bağlantısını Renault'nuzla paylaşmanız gerekir.
Google, Google Haritalar, Google Haberler ve diğer markalar Google LLC’nin ticari markalarıdır.

yüksek kaliteli ses Harman Kardon(1)

Kabinin dört bir yanındaki 12 hoparlör ile donatılmış özel Harman Kardon(1) ses sistemi ile etkileyici bir ses deneyiminin keyfini çıkarın.

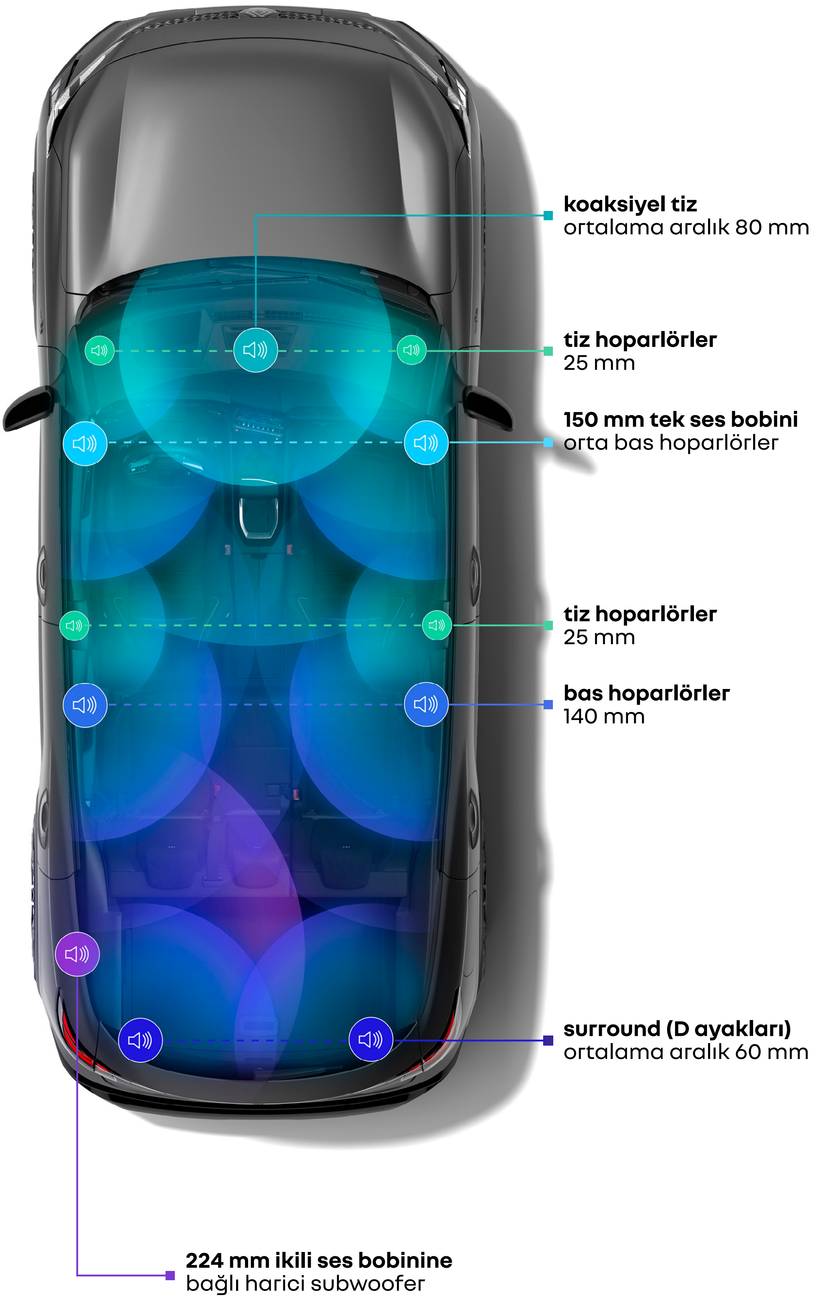

(1) opsiyonel, versiyona bağlıdır.

menü ↑

konfor ve modüler tasarım

Panoramik cam tavan ile ferah bir iç mekânın ve 16 cm'lik ileri-geri kaydırılabilen arka koltuk[1] ile arka yolcular için optimum konforun keyfini çıkarın.

Arka koltukların katlanmasıyla 657 lt'den 1.761 lt'ye ulaşan bagaj hacminin keyfini çıkarın[2].

Ayağınızı bagaj eşiğinin altına doğru hafifçe sallayın ve eller serbest elektrikli bagaj sayesinde bagaj kapağı otomatik olarak açılsın.

ayarlanabilir el desteği[1], 12'' openR ekranını[1] rahatça kullanmanızı sağlar.

ayarlanabilir el desteği ve akıllı telefon için kablosuz şarj

(1) versiyona bağlı olarak değişiklik gösterebilir.
(2) vda protokolü uyarınca.

menü ↑

human first programı
Renault güvenlik

29 adet gelişmiş sürüş destek sistemi

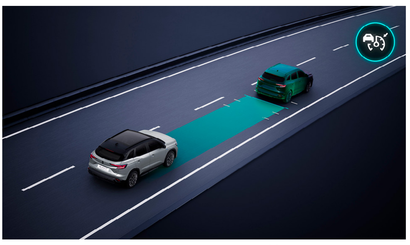

akıllı adaptif hız sabitleyici[1]
Öndeki araçla mesafe azaldığında otomatik olarak yavaşlar, yol açıldığında yeniden hızlanarak güvenli takip mesafesini korur. Hızınızı ayarlamak için çevredeki trafiği ve sürüş koşullarını sürekli analiz eder.

arka acil fren destek sistemi
Arkadaki engelleri algılar ve tehlike durumunda aracı otomatik olarak durdurur.

şerit takip sistemi
Direksiyon simidinin açısını düzelterek siz aksi bir direksiyon hareket yapmadığınız sürece aracı şeridine geri döndürür.

360° çevre görüşlü 3D kamera
Aracın çevresini 360° yansıtan 4 kamera, manevralarınızı kolayca gerçekleştirmenizi sağlar.

güvenli yolcu çıkış uyarısı
Kapıyı açmak istediğinizde arkadan bir taşıt yaklaşıyorsa sizi uyarır.

sürüş

- aktif sürüş yardımı
- yokuş kalkış destek sistemi
- güvenli mesafe uyarı sistemi
- hız limitleyici
- hız sabitleyici
- adaptif hız sabitleme (dur & kalk fonksiyonlu)
- yağmur sensörü

park etme

- arka park yardımı
- ön park yardımı
- yan park yardımı
- 360° çevre görüş kamerası
- geri görüş kamerası
- eller serbest park[3]

güvenlik

- şerit değiştirme uyarı sistemi
- şeritten ayrılma uyarı sistemi
- güvenli çıkış asistanı
- şerit takip sistemi
- acil durum şeritte tutma sistemi ile arka algılama
- acil durum şeritte tutma sistemi ile ön algılama
- kavşakta aktif acil fren destek sistemi
- arka acil fren destek sistemi
- yaya, bisiklet ve kavşak algılama fonksiyonlu aktif acil fren destek sistemi
- arka park çıkış uyarısı
- trafik işareti tanıma sistemi ve akıllı hız uyarı asistanı[1]
- yolcu güvenli çıkış uyarısı
- sürücü dikkat uyarısı
- acil duruş asistanı

aydınlatma

- LED adaptif vision farlar (entegre sis farı fonksiyonlu)
- otomatik uzun/kısa far etkinleştirme

menü ↑

Renkler

alev kırmızı (mp)

sedef beyaz (p)

yıldız siyah (mp)

atlas mavi (mp)

saten arduvaz mavi(1) (s)

mineral gri (mp)

saten mineral gri(1) (s)

p: sedefli
s: saten
mp: metalik boya
(1) sadece esprit Alpine versiyonunda mevcuttur.
fotoğraflar bağlayıcı değildir.

menü ↑

techno

- 6 hoparlörlü Arkamys® auditorium ses sistemi
- 12'' openR link: Google ile entegre multimedya sistemi
- navigasyon paketi (Google Maps ve Google Asistan) 5 yıl boyunca ve bilgi-eğlence paketi (Google Play)[1] - kablosuz şarj cihazı

kabartma desenli,
şık açık gri kumaş döşeme

elmas kesim 19''
komah alaşım jantlar

(1) Google Play'den indirilen uygulamaların kullanımı için akıllı telefon kablosuz ağ paylaşımınızın açık olması ve Renault'nuzun akıllı telefonunuz ile bağlı durumda olması gerekmektedir.
Google, Google Haritalar, Google Haberler ve diğer markalar Google LLC'nin ticari markalarıdır.

esprit Alpine

- Alcantara® ön ve arka kapı panelleri / saten krom kaplama / mavi kontrast dikiş ile
- sürücü tanıma sistemi
- 16 cm kaydırılabilir arka koltuk sırası

mavi, beyaz ve kırmızı üst dikişleriyle karışık Alcantara® karbon kumaş döşeme

20'' altitude parlak siyah elmas kesim alaşım jantlar, duman gri vernikli

donanım ve ekipman için PDF'i (6 MB) indirin

menü ↑

aksesuar

dış kişiselleştirme paketleri ve yan basamaklar
Renault Austral'in kendinden emin tarzını karbon efektli ya da açık gri seçeneklerle öne çıkarın. Premium yan basamaklar, tavan aksesuarlarına kolay erişim sağlarken gövdeyi günlük darbelere karşı korur.

aero bagaj kutusu ve çeki demiri üzerinde bisiklet taşıyıcı
Ailenizle ya da arkadaşlarınızla yolculuğa çıkarken ekstra alana mı ihtiyacınız var? 310 litrelik Renault aero bagaj kutusu™, eşyalarınızı güvenle taşımanızı sağlar. Modüler yapısıyla bisiklet taşıyıcıya dönüşebilen bu sistem, Renault Austral'in çeki demiri üzerinde kullanılarak size maksimum esneklik sunar.

enine tavan barları ve tavan barı üzerinde bisiklet taşıyıcı
Bisikletinizi güvenle taşımak için ideal çözüm: Renault Austral'in boyuna barlarıyla uyumlu enine tavan barları, bisiklet taşıyıcınızı kolayca monte etmenizi sağlar. Sağlam yapısı sayesinde eşyalarınızı güvenli ve pratik bir şekilde taşıyabilirsiniz.

kaydırmaz orta konsol düzenleyici
2'si 1 arada bu akıllı çözümle orta konsolunuzu daha verimli kullanın. Ön bölümde yer alan kaydırmaz yüzey, eşyalarınızın sabit kalmasını sağlarken çizilmeleri de önler. Arka bölümdeki çıkarılabilir, üç bölmeli düzenleyici ise küçük eşyalarınızı düzenli ve kolay erişilebilir şekilde saklamanıza yardımcı olur. Çift katlı tasarımı sayesinde konsolun derinliğinden maksimum fayda sağlarsınız.

çok fonksiyonlu sistem için tablet tutucu
Başlığa kolayca takılan bu tablet tutucu, arka koltuk yolcularına yolculuk boyunca konforlu bir izleme deneyimi sunar. Çok fonksiyonlu sistemin bir parçası olarak yalnızca bir tutucu değil; aynı zamanda askılık, katlanabilir masa veya çanta kancası gibi farklı ihtiyaçlara da pratik çözümler sunar.

donanım ve ekipman için PDF'i (6 MB) indirin

menü ↑

motorlar

E-Tech full hybrid 200 hp	mild hybrid 150 hp auto
enerji	
elektrikli + kurşunsuz benzin (E10)	kurşunsuz benzin (E10)
motor devrinde (dev/dk.) karma maksimum güç kW EEC (hp)	
4.500'de 147 (200 hp)	5.250-5.750'de 109 (150 hp)
motor devrinde (dev/dk.) karma maksimum tork (Nm EEC)	
1.750 devirde 205 + 205 (kombine edilemez)	1.750 - 2.500 devirde 270
batarya	
lityum-iyon	
performans	
azami hız (km/sa.)	
180	
0-100 km/saat (saniye)	
8,4	9,9

donanım ve ekipman için PDF'i (6 MB) indirin

ebatlar ve hacimler

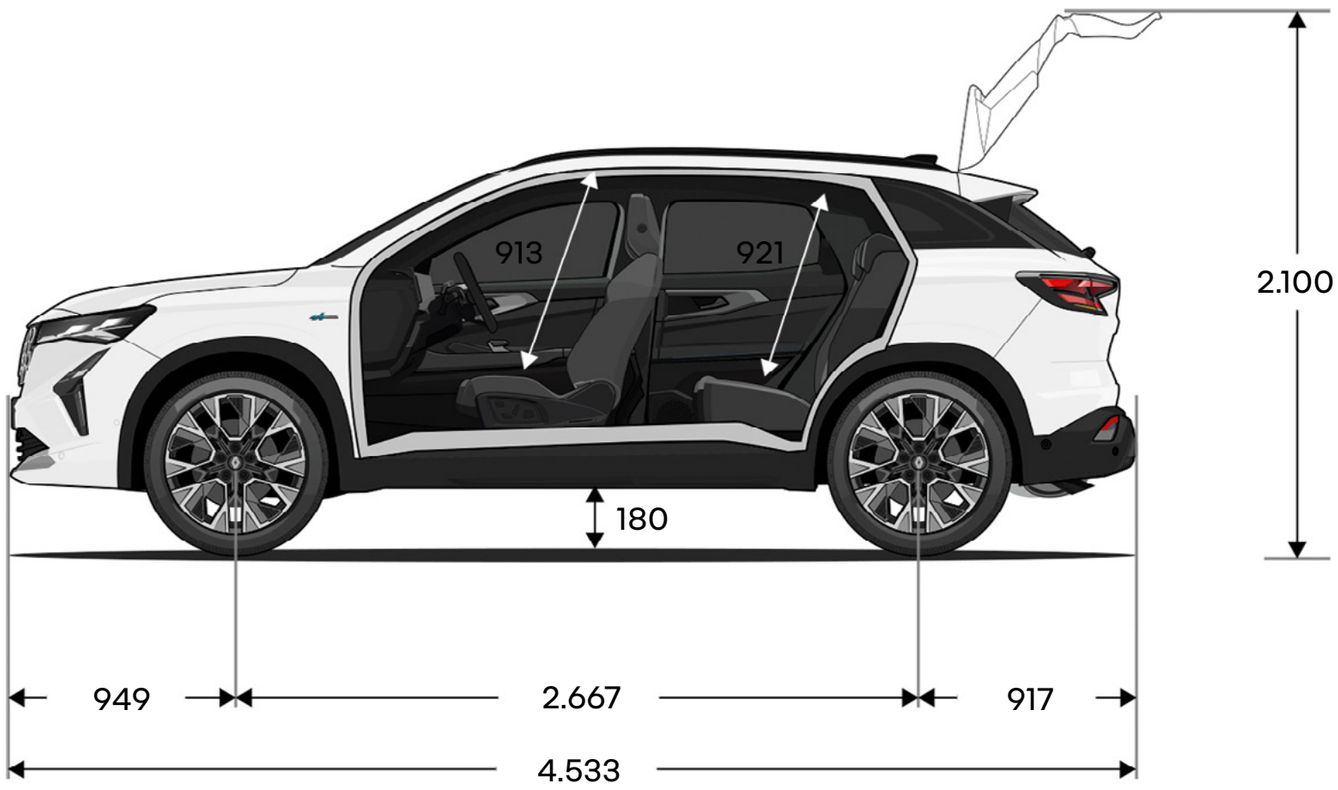

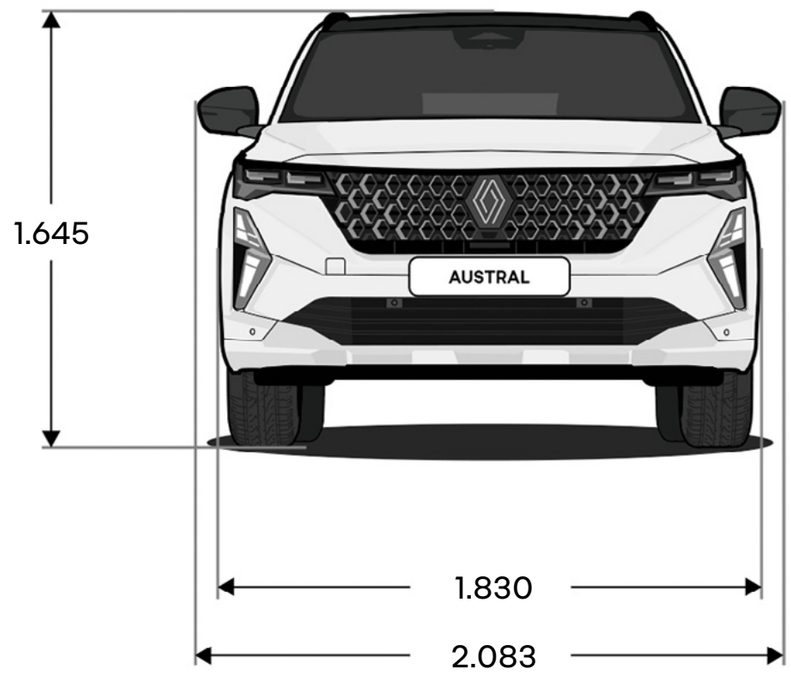

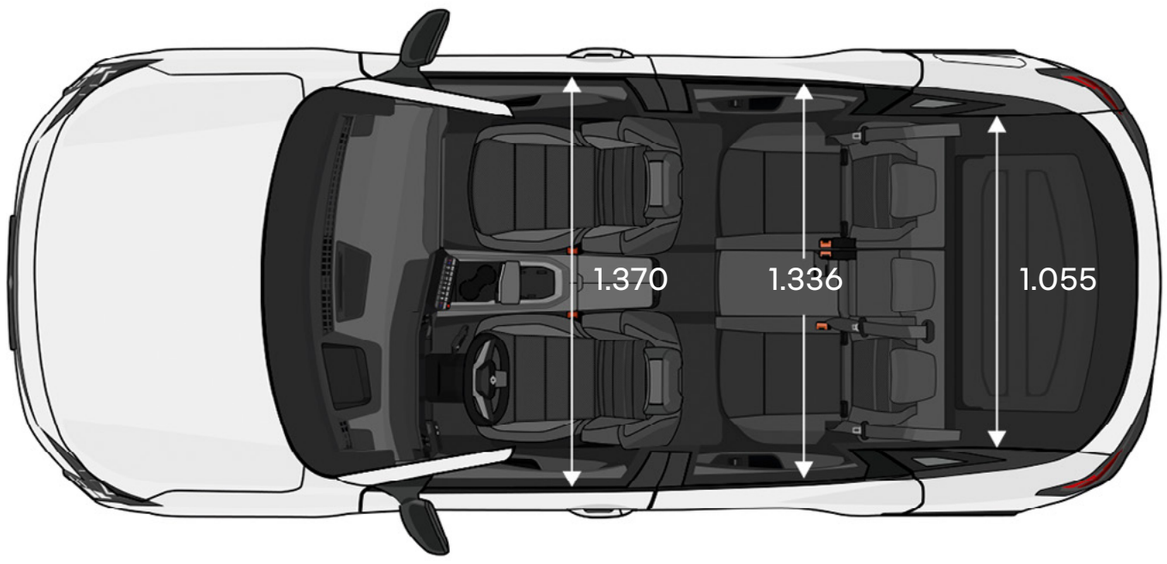

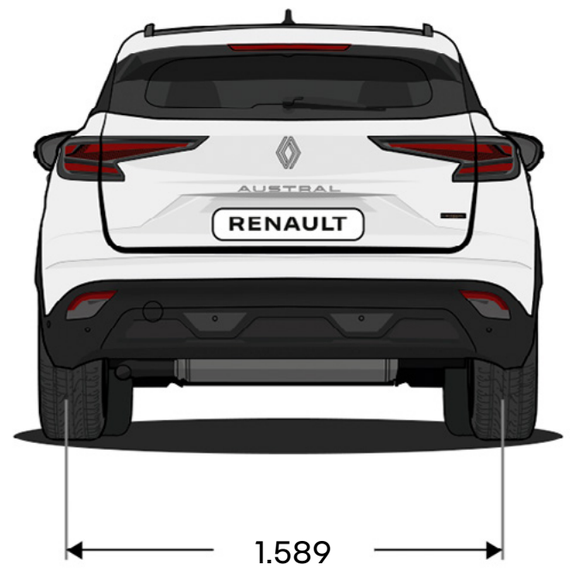

ebatlar mm cinsindendir.

bagaj hacmi (litre)	mild hybrid	E-Tech full hybrid
sabit arka koltuk sırası ile	555	527
16 cm geriye kaydırılabilen arka koltuk sırası ile	673 lt'ye kadar	657 lt'ye kadar
arka koltuk sırası katlandığında maksimum	1.761	1.736

menü ↑

human first programı
Renault güvenlik

human first (önce insan) programı, Renault tarafından araştırmacılar, uzmanlar ve itfaiyeciler ile birlikte geliştirilen kapsamlı bir güvenlik programıdır.

ister yayalar olsun, isterse bisikletli veya motorcu; yol güvenliği tüm trafik katılımcılarını ilgilendirir. Renault human first programının üstlendiği görevler:

1. **güvenlik ekipmanları, gelişmiş sürüş ve güvenlik destek sistemleri geliştirerek kazaları önlemek**

azami 36 adet gelişmiş sürüş destek sistemi, 60'ın üzerinde güvenlik sistemi, azami 7 hava yastığı, çocuk koltukları (Isofix), Renault'dan Fix4sure çözümü, 1970 yılından beri 2.000'den fazla güvenliğe yönelik patent

2. **itfaiyecilerle birlikte geliştirilen yeniliklerden yararlanarak, meydana gelen kazaları yönetmek**

QRescue, Fireman Access. son 10 yıl içerisinde, dünya genelinde 17 ülkede 5.000'in üzerinde itfaiyeciye eğitim verilmiştir. eğitim için yıllık yaklaşık 600 araç kullanıma sunulmuştur.

3. **R&D'ye önemli bir yatırım yaparak kazaların sayısını ve şiddetini azaltmak**

güvenlik skoru, güvenlik koçu, bağlantılı hizmetler, geniş veri tabanı, yapay zekâ ve siber-güvenlik sistemleri

human first programı hakkında daha fazla bilgi edinin

Renault'nuza en iyi biz bakarız!

garanti
yeni araç garantisi, malzeme, montaj ve üretim hatalarına karşı kilometre sınırı olmaksızın 2 yıldır. Renault Austral 2 yıl sınırsız kilometre garantisine ek olarak 3 yıl / 100.000 km (hangisi önce dolarsa) yeni araç garantisi kapsamındadır. antikorozyon garantisi kilometre sınırı olmaksızın 12 yıl, boya garantisi ise kilometre sınırı olmaksızın 3 yıl süre için geçerlidir. aracın yaşı ne olursa olsun, Renault yetkili servislerinde, ücret ile yapılan tüm müdahaleler, malzeme, montaj ve üretim hatalarına karşı 2 yıl / 60.000 km yedek parça ve onarım garantisi kapsamındadır.

Renault şebekesinde sunulan diğer hizmetler
hiç kimse Renault'nuzun bakım ve onarımını Renault'dan daha iyi yapamaz, aracınızı Renault'dan daha iyi donanım ve aksesuarlarla teçhiz edemez.
· ilk montaj parçalarına eşdeğer kalitede olan Renault orijinal yedek parçaları Renault'nuzun orijinal değerinin korunmasını sağlar.
· artı oto, çok cazip şartlar ve uygun fiyatlarla otomobil kiralama hizmeti verir.
· aracınızı kişiselleştirmek için sağlam ve ileri teknolojili, geniş Renault aksesuarları yelpazesinden seçiminizi yapabilirsiniz.
· aracınıza yapılan her müdahaleden sonra aracınızdaki 40 nokta, Renault şebekesi çalışanları tarafından güvenliğiniz için ücretsiz olarak kontrol edilir. sonuçlar, kontrol sertifikası ile size verilir. ayrıca aracınız, dış yıkaması yapılarak, size temiz bir şekilde teslim edilecektir.
· her bir servis paketinin fiyatının baştan belli olduğu Renault fix servis paketleri, aracın bakımı için gerekli temel işlemleri ve bakım sırasında değiştirilen parçaları kapsıyor. diğer bir deyişle, bu paketler size yedek parça, işçilik ve kdv'si içinde, "her şey dâhil" fiyatlarla sunuluyor.

Renault yardım
Türkiye'nin her yerinde günde 24 saat, yılda 365 gün arızalı ve kazalı araçlara yol üzerinde onarım ve çekme hizmeti veren Renault yardım'a 444 62 47 numaralı telefondan ulaşabilirsiniz.

RENAULT
YARDIM
444 62 47
365 GÜN 24 SAAT HİZMETİNİZDEYİZ.

bire bir iletişim merkezi
Renault diyalog: 444 66 22

3 YIL GARANTİ
100.000 km

Whatsapp: 444 66 22 /renaultturkiye /renaultturkiye /RenaultTurkey /RenaultTurkey renault.com.tr

Renault mais a.ş.
cevizli mah. tugay yolu cad. no: 10-C 34846 maltepe-istanbul

Bu broşürün içeriğinin, yayımlandığı tarihte doğru ve güncel olmasını sağlamak için her türlü önlem alınmıştır. Bu doküman üretim öncesi ve prototip modeller kullanılarak oluşturulmuştur. Renault sürekli ürün geliştirme politikası doğrultusunda açıklanan ve sunulan teknik özellikleri araçları ve aksesuarları dilediği zaman değiştirme hakkını saklı tutar. Bu tür değişiklikler Renault bayilerine mümkün olan en kısa sürede bildirilir. Satışın yapıldığı ülkeye bağlı olarak, versiyonlar farklılık gösterebilir ve bazı donanımlar mevcut olmayabilir (standart, opsiyonel veya aksesuarları). En son bilgiler için lütfen yerel bayinize başvurun. Ortamla ilgili nedenlerden dolayı, bu belgede yer alan renkleri gerçek boya veya iç döşemeden biraz farklı olabilir. Tüm hakları saklıdır. Renault'dan, önceden yazılı izin alınmadan bu broşürün tamamının veya bir kısmının herhangi bir formatta ve herhangi bir yolla çoğaltılması yasaktır.

Publicis - fotoğraf kredileri: P. McLean, © Renault Marketing 3D-Commerce - Ağustos 2026.

Renault'nun tercihi Castrol

menü ↑