RENAULT DUSTER

Turbo TCe EDC 145 hp

Eco-G 120 hp, hybrid 4x4 150 hp ve full hybrid E-Tech 160 hp motor seçenekleri de mevcuttur

bırak,
geride kalsın

Turbo TCe EDC 145 hp motoru, akıllı teknolojileri, geniş iç hacmi ve 17 adede varan gelişmiş sürüş destek sistemiyle Renault Duster, güçlü yeni nesil SUV anlayışını yeniden tanımlıyor. Hybrid 4x4 150 hp motoruyla her türlü yolda sürüş keyfini yaşayın. Eco-G 120 hp ve full hybrid E-Tech 160 hp motor seçenekleri ise her yolculuğa güç ve verimlilik katar.

Sürücü ve yolcuların konforu için tasarlanmış geniş bir kabin ve eşyalarınızı pratik bir şekilde asmaya yarayan çok yönlü bir sabitleme sistemi olan YouClip.

Turbo TCe EDC 145 hp(1)	**Akıllı telefon yansıtma özellikli 10,1'' openR multimedya ekranı**	**17 adede varan gelişmiş sürüş destek sistemi**
8 adede varan YouClip sabitleme noktası	**594 lt(2)'ye varan bagaj hacmi**	**5 farklı 4x4 sürüş modu(3)**

(1) Eco-G 120 hp, hybrid 4x4 150 hp ve full hybrid E-Tech 160 hp seçenekleri de mevcuttur.
(2) ülkeye göre değişiklik gösterebilir.
(3) hybrid 4x4 150 hp motor da mevcuttur.

interaktif menü

01. tasarım

02. sürüş deneyimi

03. multimedya

04. iç mekân

05. gelişmiş sürüş destek sistemleri

06. kişiselleştirme

indirilebilir PDF'ler

PDF motor ve ekipman seçenekleri

PDF aksesuarlar

iddialı suv tasarımı

Renault yazılı cesur ön ızgarası, koruyucu detaylarla güçlendirilen sağlam dış tasarımı ve 18" elmas kesim alaşım jantlarıyla Renault Duster, gücü ve zarafeti benzersiz bir şekilde bir araya getiriyor.

Arka görünüm, merkezinde yeni Renault amblemiyle güçlü bir stil sergiliyor. İddialı aydınlatma imzası ve tavan spoiler'ı, Duster'ın dinamik karakterini vurguluyor.

Alışılmışın dışında maceralara atılmak üzere tasarlanan Renault Duster'da, büyük oranda geri dönüştürülmüş malzemelerden üretilen çamurluk ve yan korumalar bulunuyor. 217 mm(1)'lik yerden yüksekliği, Duster'ın gerçek SUV karakterini ortaya koyuyor.

(1) 4x4 versiyonunda. önden çekişli versiyon için 209 mm.

konfor alanınızı keşfedin

En üst düzey konfor için yeniden tasarlanan geniş iç mekân, sürücü odaklı bir kokpit düzenine sahiptir. Görüş alanında konumlandırılmış 10,1" multimedya dokunmatik ekran, 7" renkli dijital gösterge paneli ve kolay erişim sağlayan yüksek orta konsol ile donatılmıştır. Ergonomik, çok işlevli direksiyon ise gözünüzü yoldan ayırmadan dijital özellikleri tek bir parmak hareketiyle kontrol etmenizi sağlar.

Ergonomik yapısı, dikkat çekici hatları ve Duster imzasını taşıyan detaylarıyla Duster'ın kokpiti, modernlik ve sağlamlığı bir arada hissettiriyor.

Yeni döşeme, zarafet ve konforu yeniden tanımlıyor; açık gri dokulu kaplamalı kumaş ile Renault logosu, gri tekstil ve gri dikişlerin birleşiminden oluşuyor.

*gösterilen aracın ve özelliklerin Türkiye'de satışı bulunmayabilir; farklılık gösterebilir

menü ↑

Turbo TCe EDC 145 hp

800 km'ye varan
menzil

7 ileri çift kavramalı
şanzıman

0'dan 100 km/sa. hıza
9,4 saniyede
çıkar

6,3 lt/100 km'ye kadar
yakıt tüketimi

141 g/km ortalama
co_2 emisyonu

1,3 lt turbo benzinli motor 145 hp ile verimlilik ve konforun mükemmel dengesini sağlar.

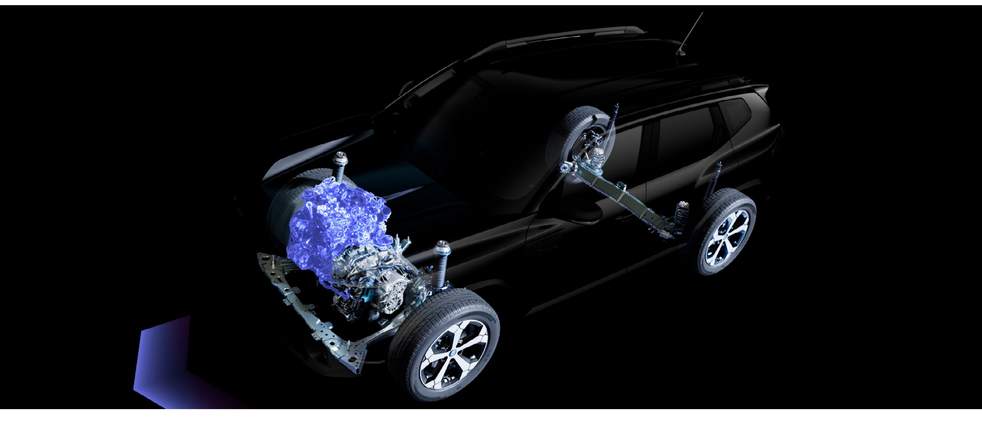

full hybrid E-Tech motor

full hybrid E-Tech
160 hp

şehir içinde
%80'e
varan elektrikli sürüş[1]

elektrikli sürüşte
110 km/sa.
maksimum hız[1]

1.100 km'ye varan
menzil[2]

4,6 lt/100 km[3]
ortalama tüketim[4]

103 g/km[3]
ortalama co_2 emisyonu[4]

Full hybrid E-Tech 160 hp motor, sürüşü bir zevk hâline getirir. Sürüşe her zaman elektrikli başlanır, hızlanmalar canlı ve dinamiktir. İster şehir içinde ister uzun yolda sürüş yapın; sessiz, tepkisel ve çeviktir.

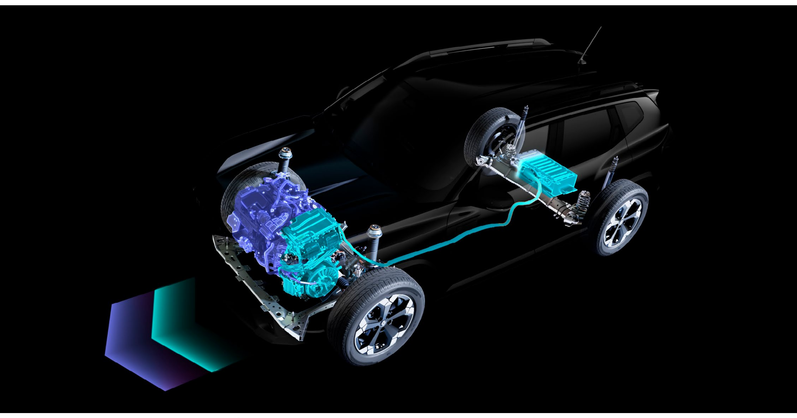

Şehir içinde %40'a[1] varan yakıt tasarrufu elde edin; yolculuğunuzun %80'ini[1] elektrikli ve sessiz bir şekilde sürdürürken, yavaşlama ve frenleme sırasında bataryayı otomatik olarak şarj edin.
üstelik, bataryayı şarj etmek için elektrik prizine ihtiyacınız yok.

(1) bataryanın şarj durumuna ve sürüş tarzına bağlı olarak. /iRenault iç kaynağı, WLTP karması, 2023.
(2) full hybrid E-Tech için, dolu bir depo ile WLTP döngüsünde WLTP verilerine göre. (3) WLTP verilerine göre 5,1 lt/100 km ortalama tüketim ve 110,9 g/km co_2 emisyonundan başlayan değerler. /kaynak: UTAC - 2023.
(4) WLTP city verilerine göre mild hybrid advanced güç aktarım sistemine kıyasla bir full hybrid E-Tech güç aktarım sistemi için. / kaynak: UTAC & IDIADA - 2023.

hybrid 4x4 150 hp

5,8 lt / 100 km ortalama
yakıt tüketimi

113 g/km'den başlayan
CO_2 emisyonu

Hybrid 4x4 150 hp Duster, otomatik şanzımanı ve arkaya yerleştirilmiş elektrikli motoru sayesinde sürüş kolaylığını artırırken, arazi kabiliyetlerini korur.

Elektrik sistemi, hızlanma sırasında motoru destekleyerek daha iyi bir sürüş hissi sağlar ve yakıt tüketimini azaltır. 4x4'te sunulan 5 farklı sürüş modu arasından tercihinizi yaparak, her türlü zorlu arazi koşulunda ustalaşın. (Eco, auto, kar, çamur /kum, off road)

arazi performansı

4x4 versiyonunda[1], Renault Duster, arazi sürüşünü tek bir dokunuşla kontrol etmenizi sağlayan 5 modlu sürüş seçeneği ile donatılmıştır. Yerden yüksekliği 217 mm'ye kadar artırılmış, yaklaşma açısı 31°'ye kadar ve çizilmelere karşı korumalar ile üstün arazi performansı sunar. 4x4 veya 4x2, deneyim türünüzü seçin.

4x4 versiyonunda, Renault Duster'ın tüm arazi kabiliyetlerini deneyimlemek için 5 sürüş modu arasından seçim yapın: eco, auto, kar, çamur / kum, off road.

Zorlu koşullarda, 4x4 monitörü pusula, altimetre veya devrilme açısı gibi temel bilgileri göstererek sürüşünüzü ayarlamanıza olanak tanır. İniş destek sistemi, güvenli bir şekilde yokuş inmenize yardımcı olur.

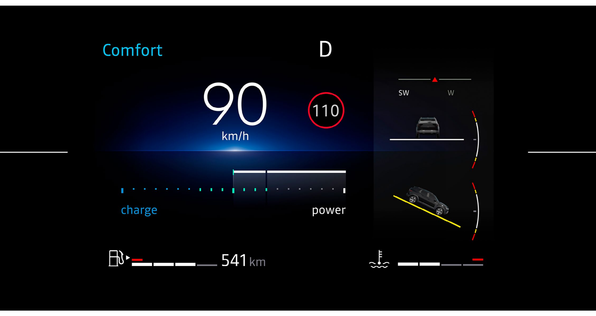

(1) hybrid 4x4 150 hp güç aktarım sisteminde mevcuttur.

gelişmiş teknoloji

Yeni openR 10,1" multimedya dokunmatik ekran ile tamamen hizmetinizde olan dijital bir yaşama bağlanın; kablosuz akıllı telefon yansıtma özelliği sayesinde telefonunuz ekrana yansıtılır. Kesintisiz bağlı mobilite için kablosuz akıllı telefon şarjı mevcuttur.

7" renkli dijital gösterge paneli, sürüş bilgilerini görüntüler ve deneyimi My Renault uygulamasıyla akıllı telefonunuz üzerinden sürdürebilirsiniz. Bu uygulama, aracınızı uzaktan yönetmenize olanak tanır: konum takibi, yardım için Renault danışmanlarına erişim ve daha fazlası.

Tüm sürüş bilgilerini tek bakışta 7" renkli dijital gösterge panelinde görüntüleyin: hız limitleri, batarya seviyesi ve full hybrid E-Tech verileri veya 4x4 bilgileri, örneğin eğim açısı, yön bilgisi ve daha fazlası.

Kablosuz akıllı telefon yansıtma özelliği ile gerçek sürüş keyfini yaşayın. Android Auto™ ve Apple CarPlay® uyumluluğu ile SUV'unuzun dokunmatik ekranında bağlı servisleri ve kişiselleştirilmiş uygulamalarınızı kolayca deneyimleyin.

Android Auto™, Google Inc.'in tescilli markasıdır. Apple CarPlay®, Apple Inc.'in tescilli markasıdır.

*gösterilen aracın ve özelliklerin Türkiye'de satışı bulunmayabilir; farklılık gösterebilir

menü ↑

geniş boyutlar

Genişletilmiş ve ideal oranlara sahip iç mekân, sürücünün yanı sıra arka koltukta sunulan 204 mm diz mesafesiyle yolcuların konforunu da ön planda tutar. Büyük bagaj hacmi, modüler yapısı ve YouClip sabitleme sistemi ile Renault Duster, sizi tamamen rahat ettirir.

Cömert ve çok yönlü bagaj, arka koltuk 60/40 katlandığında 594 litreden 1.696 litreye kadar kapasite sunar. Oldukça erişilebilir olan geniş açılışı, günlük yüklemeyi kolaylaştırır ve seyahat hazırlıklarını basitleştirir.

Araç içerisinde 8 farklı bölgeye dağıtılmış çok yönlü sabitleme noktaları bulunmaktadır (6'sı standart, 2'si aksesuar). YouClip akıllı aksesuarlarını bu sabitleme noktalarına takarak Renault Duster'ınızı bir yaşam alanına çevirebilir ve yolculuklarınızı çok daha keyifli bir hale getirebilirsiniz.

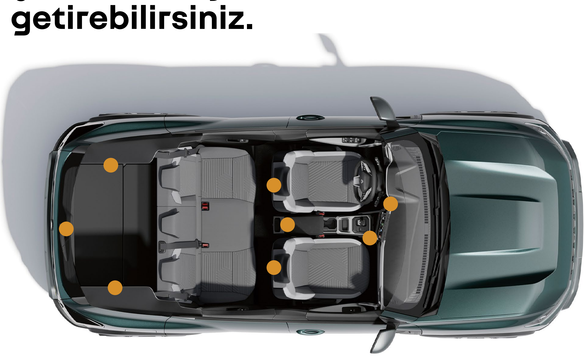

8 adede varan YouClip bağlantı noktası

8 adede varan YouClip bağlantı noktası

köşe tipi, çok amaçlı 3'ü 1 arada bardak tutucu

Modüler tavan rayları sayesinde yüksek hacimli eşyaları tavanınıza yerleştirmek için ekstra bir şey yapmanıza gerek yok. İhtiyacınıza göre, sadece tek bir hareketle konumlandırmanız yeterlidir.

menü ↑

human first programı
Renault güvenlik

17 adede varan gelişmiş sürüş destek sistemi

multiview kamera
Kolay manevra için özel bir görünüm elde edin. Renault Duster, aracınızın etrafındaki her şeyi görmenizi sağlayan 4 kamerayla donatılmıştır.

şeritten ayrılma uyarı sistemi
Sistem, sürücünün sinyal vermediği durumlarda, gösterge paneli üzerinden sürücüyü uyarır ve aracı kendi şeridine konumlandırarak direksiyonun açısını düzeltir.

güvenli mesafe uyarı sistemi
Ön radar, güvenli takip mesafelerini hesaplar ve çarpışma riski varsa sesli ve görsel bir uyarı verir. Ayrıca sistem, sürücünün uyarılara tepki vermemesi durumunda frenleme yapar.

trafik işareti tanıma sistemi
Sistem, mevcut hız sınırını belirlemek için harita verileriyle birlikte ön kamerayı kullanır. Hız sınırı, aracın gösterge panelinde görüntülenir.

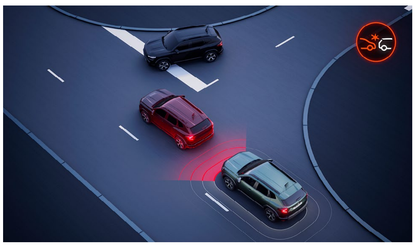

otomatik acil frenleme sistemi
Düşük hızlarda, sabit bir araçla önden çarpışma tehlikesine karşı sürücüyü uyarır. Bir çarpışmayı önlemek veya hafifletmek için otomatik acil frenleme yapılır.

şerit takip sistemi
Sistem, sürücünün sinyal vermemesi durumunda, otomobili tekrar kendi şeridine konumlandırmak amacıyla direksiyona titreşim gönderir.

sürüş yardımı

- adaptif hız sabitleyici
- kör nokta uyarı sistemi
- hız sabitleme ve sınırlandırma sistemi
- güvenli mesafe uyarı sistemi (DW)
- yokuş kalkış destek sistemi
- yokuş iniş yardımı
- şerit takip yardımı
- trafik işareti tanıma sistemi
- otomatik uzun/kısa far

park yardımı

- ön, arka ve yan park sensörleri
- multiview kamera sistemi
- arka park sensörü
- geri görüş kamerası

güvenlik yardımı

- arka park sensörü
- kör nokta uyarı sistemi
- sürücü yorgunluk tespit sistemi

menü ↑

renkler

kum beji (m)

beyaz (o)

siyah (m)

sedir yeşili (m)

mineral gri (m)

terracotta kahve (m)

haki yeşili (o)

o: opak
m: metalik
gerçek renkler, broşür üzerindeki renklerden daha farklı olabilir.

menü ↑

06. kişiselleştirme

evolution

- 10,1" openR multimedya dokunmatik ekran
- Arkamys® auditorium ses sistemi, 6 hoparlör
- arka koltuk sırtlığı 1/3-2/3 katlanma özelliği

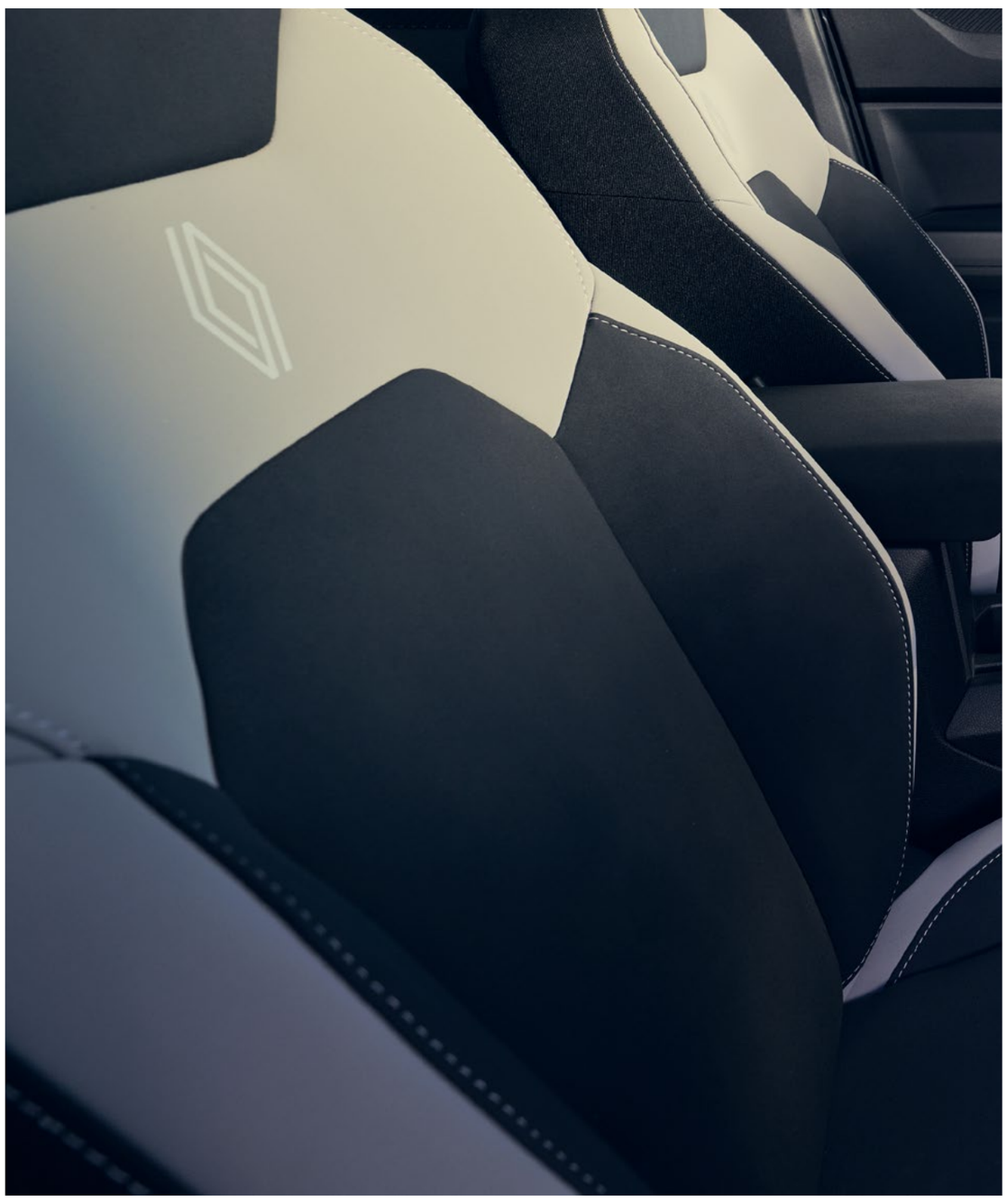

siyah karışık döşeme / haki benekli kumaş, siyah dikiş detayları ve Renault logosu ile

17" elmas kesim adventure alaşım jantlar

*gösterilen aracın ve özelliklerin Türkiye'de satışı bulunmayabilir; farklılık gösterebilir

techno

• orta konsola entegre kablosuz telefon şarjı
• modüler tavan rayı
• ön kol dayama

açık gri dokulu kaplamalı kumaştan, Renault logolu karışık döşeme / gri tekstil ve gri dikiş detaylarıyla

17'' yarı elmas kesim adventure alaşım jantlar

18'' elmas kesim exploration alaşım jantlar[1]

18'' yarı elmas kesim exploration alaşım jantlar[1]

(1) opsiyonel olarak sunulur.

donanım ve ekipman için PDF'i indirin

*gösterilen aracın ve özelliklerin Türkiye'de satışı bulunmayabilir; farklılık gösterebilir

menü ↑

aksesuarlar

köpekbalığı anten
Aracınızın görünümünü köpekbalığı anten ile daha modern ve dinamik hâle getirin.

port bagaj
Merkezi kilitle açılabilen pratik ve sağlam port bagaj, aracınızın depolama kapasitesini kolayca 380, 480 veya 630 litreye kadar artırmanızı sağlar.

elektrikli bagaj açma
Elektrikli bagaj açma, tek bir dokunuşla bagaj kapağını zahmetsizce açıp kapatarak günlük kullanımda üstün konfor sunar.

yan basamak
Güçlü SUV tasarımıyla gücü yeniden tanımlayan Renault Duster'ın maceracı tarzını tamamlayın. Pratik yan basamaklar, araca ve tavana kolay erişim sağlarken, gövdeyi günlük darbelerden ve çiziklerden korur.

aydınlatmalı kapı eşiği ve kauçuk paspas
Bu şık kapı korumalarının üzerinde gururla sergilenen Renault logosu, kapılar açıldığında devreye giren beyaz aydınlatma ile dikkat çeker ve ön kapı alt kısımlarını korur. Paketi, iki sağlam klipse kolayca takılan ve pedallara müdahale etmeyen özel tasarım paspas setiyle tamamlayın.

EasyFlex modüler bagaj koruması
Kaymaz ve su geçirmez yapısı sayesinde her hava koşulunda yük taşımak için pratik bir çözüm sunar. Uyarlanabilir tasarımı sayesinde, arka koltuklar katlandığında bagaj alanının tamamını kaplayarak maksimum koruma sağlar.

konfigüre ve sipariş et →

menü ↑

motor tipleri

Turbo Tce EDC 145 hp	full hybrid E-Tech 160 hp	Eco-G 120 hp	hybrid 4x4 150 hp
benzin	benzin + elektrik	LPG/benzin	benzin + elektrik
yakıt			
106 (145) @5.000-5.500	80 (110) (İYM) 116 (160) bileşik @5.350	90 kW (120 hp) @5.000 rpm	103 İYM 113 (150) bileşik
maksimum güç kW (hp) @ devir (rpm)			
245 @2.750-3.000	172 @3.000-4.000 İYM 270 HEV bileşik	200 Nm @1.750-4.000 rpm	230 Nm @1.900-4.000 rpm
vites kutusu			
7 ileri otomatik şanzıman	çok modlu otomatik	6 ileri manuel	6 ileri otomatik şanzıman
maksimum frenli çekiş ağırlığı (kg)			
1.500	750	1.500	1.500

İYM: İçten yanmalı motor

donanım ve ekipman için PDF'i indirin

boyutlar ve hacimler*

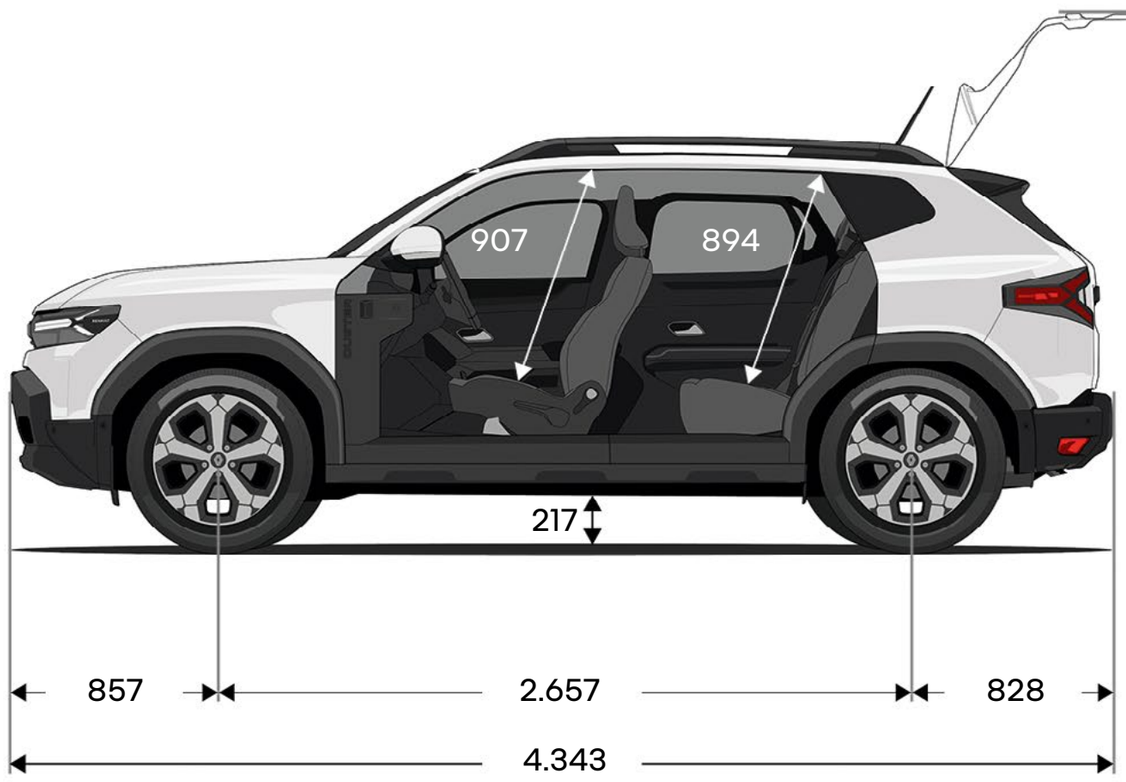

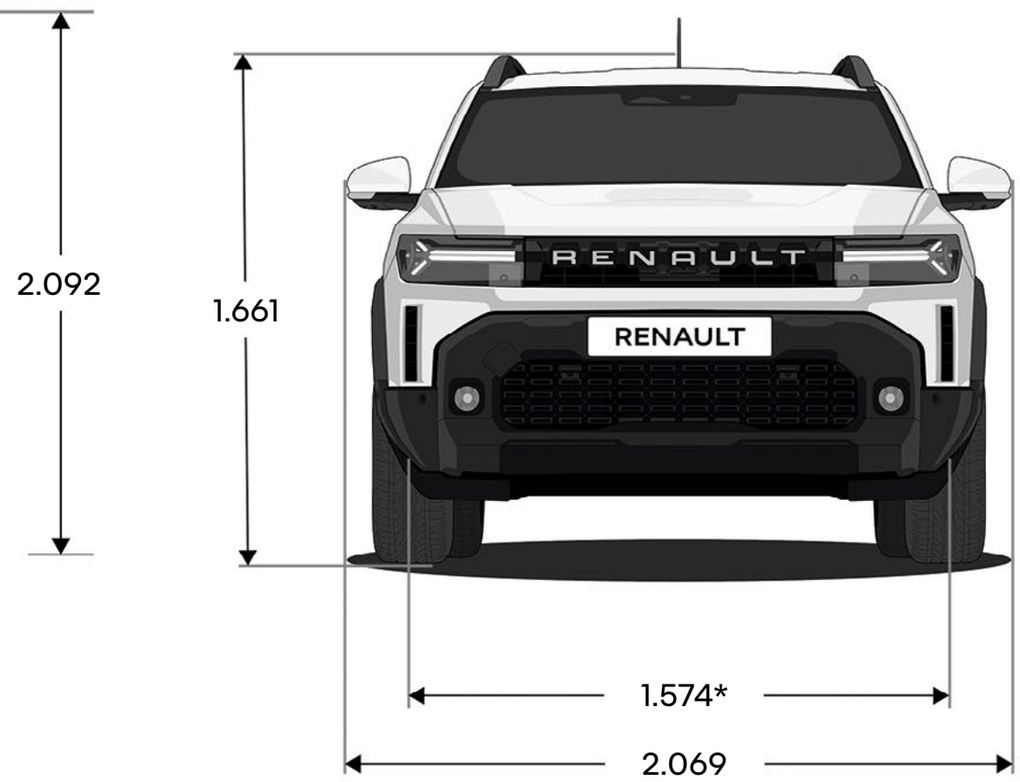

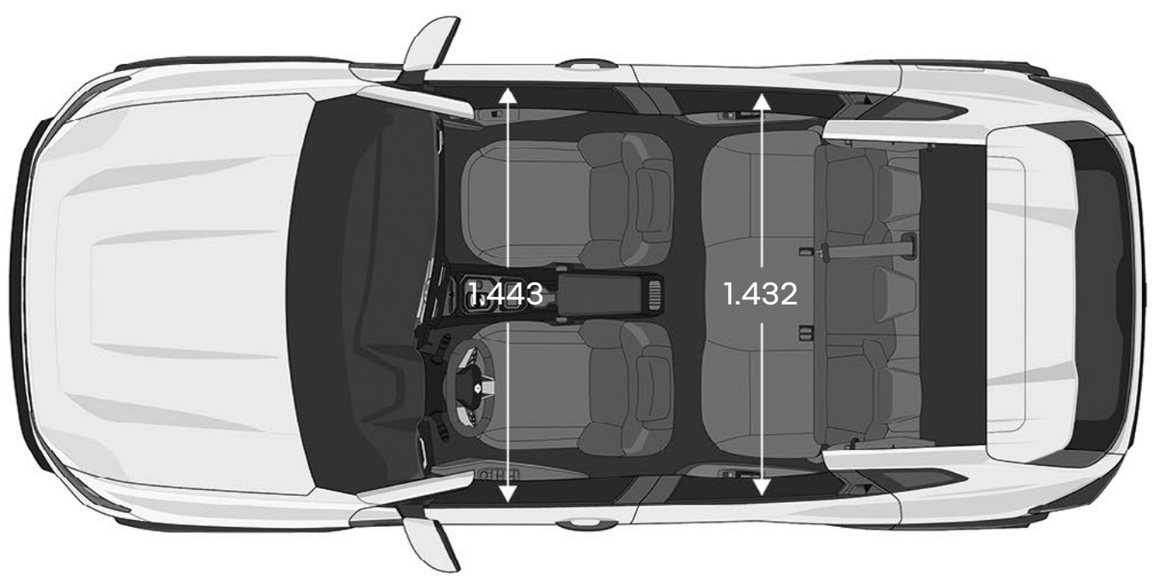

boyutlar mm cinsindendir.
*yan aynalar katlanmış halde.

menü ↑

human first programı
Renault güvenlik

human first (önce insan) programı, Renault tarafından araştırmacılar, uzmanlar ve itfaiyeciler ile birlikte geliştirilen kapsamlı bir güvenlik programıdır.

ister yayalar olsun, isterse bisikletli veya motorcu; yol güvenliği tüm trafik katılımcılarını ilgilendirir. Renault human first programının üstlendiği görevler:

1. **güvenlik ekipmanları, gelişmiş sürüş ve güvenlik destek sistemleri geliştirerek kazaları önlemek**

azami 32 adet gelişmiş sürüş destek sistemi, 60'ın üzerinde güvenlik sistemi, azami 7 hava yastığı, çocuk koltukları (Isofix), Renault Fix4sure çözümü, 1970 yılından beri 2.000'den fazla güvenliğe yönelik patent

2. **itfaiyeciler ile birlikte geliştirilen yeniliklerden yararlanarak, meydana gelen kazaları yönetmek**

QRescue/Fireman Access kapsamında son 10 yıl içerisinde, dünya genelinde 17 ülkede 5.000'in üzerinde itfaiyeciye eğitim verilmiştir, eğitim için yıllık yaklaşık 600 araç kullanıma sunulmuştur.

3. **Ar-Ge'ye önemli bir yatırım yaparak kazaların sayısını ve şiddetini azaltmak**

Ar-Ge'ye önemli bir yatırım yaparak kazaların sayısını ve şiddetini azaltmak

human first programı hakkında daha fazla bilgi edinin

Renault care service

Her zaman yanınızdayız. Sürüş deneyiminizi kolaylaştırmak ve Renault'nuzun bakımında size zaman kazandırmak için buradayız. Online fiyat teklifi ve randevu, servis paketleri, bakım sözleşmeleri, sigorta ve yol yardımı, kişiselleştirilmiş My Renault programı ve ihtiyaçlarınıza mükemmel şekilde uyum sağlayan daha birçok basit ve pratik çözüm sunuyoruz.

Renault care servisi hakkında daha fazla bilgi edinin

Renault'nuza en iyi biz bakarız!

garanti
yeni araç garantisi, malzeme, montaj ve üretim hatalarına karşı kilometre sınırı olmaksızın 2 yıldır. Renault Duster, 2 yıl sınırsız kilometre garantisine ek olarak 3 yıl / 100.000 km (hangisi önce dolarsa) yeni araç garantisi kapsamındadır. Renault Duster Turbo TCe EDC 145 hp bataryası (çekiş aküsü) 8 yıl / 160.000 km (hangisi önce dolarsa) garanti kapsamındadır. antikorozyon garantisi kilometre sınırı olmaksızın 6 yıl, boya garantisi ise kilometre sınırı olmaksızın 3 yıl süre için geçerlidir. aracın yaşı ne olursa olsun, Renault yetkili servislerinde, ücret ile yapılan tüm müdahaleler, malzeme, montaj ve üretim hatalarına karşı 2 yıl / 60.000 km yedek parça ve onarım garantisi kapsamındadır.

Renault şebekesinde sunulan diğer hizmetler
hiç kimse Renault'nuzun bakım ve onarımını Renault'dan daha iyi yapamaz, aracınızı Renault'dan daha iyi donanım ve aksesuarlarla teçhiz edemez.
- ilk montaj parçalarına eşdeğer kalitede olan Renault orijinal yedek parçaları Renault'nuzun orijinal değerinin korunmasını sağlar.
- artı oto, çok cazip şartlar ve uygun fiyatlarla otomobil kiralama hizmeti verir.
- aracınızı kişiselleştirmek için sağlam ve ileri teknolojili, geniş Renault aksesuarları yelpazesinden seçiminizi yapabilirsiniz.
- aracınıza yapılan her müdahaleden sonra aracınızdaki 40 nokta, Renault şebekesi çalışanları tarafından güvenliğiniz için ücretsiz olarak kontrol edilir. sonuçlar, kontrol sertifikası ile size verilir. ayrıca aracınız, dış yıkaması yapılarak, size temiz bir şekilde teslim edilecektir.
- her bir servis paketinin fiyatının baştan belli olduğu Renault fix servis paketleri, aracın bakımı için gerekli temel işlemleri ve bakım sırasında değiştirilen parçaları kapsıyor. diğer bir deyişle, bu paketler size yedek parça, işçilik ve kdv'si içinde, "her şey dâhil" fiyatlarla sunuluyor.

Renault yardım
Türkiye'nin her yerinde günde 24 saat, yılda 365 gün arızalı ve kazalı araçlara yol üzerinde onarım ve çekme hizmeti veren Renault yardım'a 444 62 47 numaralı telefondan ulaşabilirsiniz.

RENAULT
YARDIM
444 62 47
365 GÜN 24 SAAT HİZMETİNİZDEYİZ.

3 YIL GARANTİ
100.000 km

bire bir iletişim merkezi
Renault diyalog: 444 66 22

Whatsapp: 444 66 22 /renaultturkiye /renaultturkiye /RenaultTurkey /RenaultTurkey renault.com.tr

Renault mais a.ş.
cevizli mah. tugay yolu cad. no: 10-C 34846 maltepe-istanbul

Bu yayının, basıldığında doğru ve güncel olmasını sağlamak için her türlü önlem alınmıştır. Bu belge, üretim öncesi ve prototip modeller kullanılarak oluşturulmuştur. Sürekli ürün geliştirme politikasına uygun olarak Renault, tanımlanan ve sunulan özellikleri, araçları ve aksesuarları herhangi bir zamanda değiştirme hakkını saklı tutar. Bu tür değişiklikler, Renault bayilerine mümkün olan en kısa sürede bildirilir. Satışın yapıldığı ülkeye bağlı olarak, versiyonlar farklılık gösterebilir ve belirli donanımlar mevcut olmayabilir (standart olarak, isteğe bağlı olarak veya aksesuar olarak). Lütfen en son bilgiler için en yakın bayinizle iletişime geçin. Teknik baskı nedenleriyle, bu belgede belirtilen renkler, gerçek boya veya iç kaplamadaki renklerden biraz farklı olabilir.

Her hakkı saklıdır. Renault'dan önceden yazılı izin alınmadan bu yayının tamamının veya bir kısmının herhangi bir biçimde ve herhangi bir yolla çoğaltılması yasaktır. Fotoğraflar: K. Faurie, Renault Grubu - Direction Design – Eylül 2026.

Renault'nun tercihi Castrol

menü ↑