RENAULT BOREAL

hayallerini büyüt

Renault, heybetli ve zarif bir tasarımla modern bir marka kimliğini somutlaştıran en ileri teknolojiye sahip üst düzey bir SUV sunuyor. multi-sense sürüş modları, elektrikli açılır panoramik cam tavan ve üst düzey Harman Kardon® ses sistemi ile her yolculuk zenginleşirken, 25 adet sürüş destek sistemi konfor ve güvenliği tamamlıyor. Yenilikçi çözümler ve zarif detayların bir araya geldiği bir yolculuğu deneyimle.

Geniş iç mekân ve elektrikli açılır panoramik cam tavan ile, Renault Boreal her ayrıntıda büyük düşünüyor. Buna 1.868 litre(4) bagaj hacmi de dahil.

- Google entegre openR link(1)
- elektrikli açılır panoramik cam tavan
- masaj ve hafıza özelliğine sahip sürücü koltuğu
- turbo TCe EDC 145 hp & full hybrid E-Tech 160hp
- 1.868 litre(4) bagaj hacmi
- 25 adet gelişmiş sürüş destek sistemi

1) Tüm Google markaları Google LLC'nin ticari markalarıdır. (2) Renault bağlantılı hizmetler & Google Haritalar, Google Asistan ve Google Gemini 5 yıl boyunca dahil. (3) Google Play'den openR link uygulamasını indirmek için Google Hesabı ile oturum açmanız gerekir. Google Play üzerinden indirilen uygulamaları kullanmak için akıllı telefonunuzun internet bağlantısını aracınızla paylaşmanız gerekir.
(4) techno turbo TCe EDC versiyonunda koltuklar katlanmış olarak.
*gösterilen aracın ve özelliklerin Türkiye'de satışı bulunmayabilir; farklılık gösterebilir.

interaktif menü

01. tasarım

02. araç içi deneyim

03. multimedya

04. iç mekân

05. sürüş deneyimi

06. gelişmiş sürüş destek sistemleri

07. kişiselleştirme

pdf olarak indirmek için

PDF motor ve ekipman seçenekleri

PDF aksesuar broşür PDF'ini indirin

eşsiz suv

Renault Boreal, heybetli ve zarif bir tasarıma sahip, son derece ilgi çekici bir SUV'dur. Eşsiz tasarımı ve 222 mm yerden yüksekliğiyle öne çıkan gövdesi, kendine özgü duruşuyla güç ve zarafeti mükemmel bir uyum içinde sunar. Karartılmış 19'' elmas kesim alaşım jantlar bu güçlü karakteri tamamlar, çift renkli gövde ise araca çarpıcı bir görünüm kazandırır.

Renault'nun özgün tasarım anlayışıyla şekillenen ön ızgara, yeni marka kimliğini ve ikonik logoyu güçlü bir şekilde bünyesinde barındırır. Benzersiz ışık imzası ,karşılama ve uğurlama sekanslarını sunar. Dinamik kayar sinyaller ise en ileri teknolojiyi yansıtır.

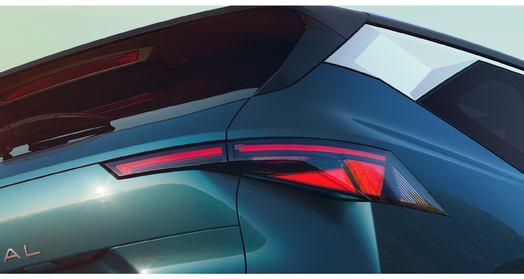

Karartılmış elmas kesim 19'' alaşım jantlar, aracın dinamik tarzını güçlendirir ve etkileyici, zarif bir görünüm kazandırır.

*gösterilen aracın ve özelliklerin Türkiye'de satışı bulunmayabilir; farklılık gösterebilir

yapılandır ve sipariş et →

menü ↑

benzersiz bir deneyimin keyfini sürün

Araç içerisindeki deneyimin kalbi, etkileyici yatay tasarımlı openR link ekranında atmaktadır. Bu ekran, 10''dijital gösterge paneli ile 10''multimedya ekranını tek bir zarif panelde birleştirerek sürücüye kesintisiz ve son derece modern bir kullanım sunar. Entegre soğutma bölmeli yükseltilmiş orta konsol ve elektrikli park freni ile fonksiyonellikle şıklığı bir araya getirir.

3 farklı masaj programı, 5'e kadar hafıza fonksiyonuna sahip elektrikli ve masaj fonksiyonlu sürücü koltuğu, ısıtmalı ön koltuklar ve ısıtmalı direksiyon ise her yolculuğu ayrıcalıklı ve konforlu bir deneyime dönüştürür.

elektrikli açılır panoramik cam tavan, iç mekânı dış mekânla kusursuz bir şekilde birleştirerek yolculara aydınlık ve ferah bir seyahat deneyimi sunar.

Jean-Michel Jarre ile gerçekleştirilen özel iş birliğiyle geliştirilen Harman Kardon® ses sistemi, 10 hoparlör ve 5 farklı ses ortamıyla araçta sürükleyici, sinematik ve kaliteli bir ses deneyimi sunar.

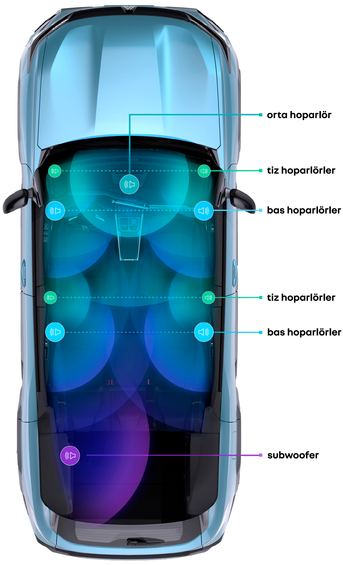

*gösterilen aracın ve özelliklerin Türkiye'de satışı bulunmayabilir; farklılık gösterebilir

yapılandır ve sipariş et →

menü ↑

Google entegre openR link multimedya sistemi

openR link multimedya sistemi, entegre Google hizmetleriyle yeni nesil bağlantı deneyimi sunar. Araç, sorunsuz ve sezgisel yönlendirme için Google Haritalar'a doğrudan erişim sağlar. Google Asistan ve Gemini üzerinden sesli komutlarla fonksiyon kontrol imkânı sunarken, merkezi ekran üzerinden Google Play Store'daki 100'den fazla uygulamayı keşfetmek mümkün.

"Hey Google ..." Bir seyahat planlamak, ajandaya bakmak veya sıcaklığı ayarlamak için seslenmek yeterli. Sesli asistan(2) emrinde.

Prime Video, Radioplayer for Renault, Vivaldi, HBO Max, Waze ve Spotify dâhil olmak üzere Google Play üzerinden 100'den fazla uygulamaya erişim sağlar.

Prime Video, dünyanın dört bir yanından etkileyici hikâyeleri aracın ekranına taşıyan premium bir yayın platformudur. Özel Amazon Orijinal yapımlarından uluslararası hit dizilere kadar zengin içerik kütüphanesiyle, en sevdiğiniz yapımları istediğiniz zaman yüksek kalitede izlemenizi sağlar.

Radioplayer for Renault: Yolculuklar için tasarlanmış akıllı bir radyo uygulamasıdır. Canlı radyo istasyonlarını, podcast'leri ve müziği tek bir yerde toplar. Sürüş sırasında bağlantıda kalın, eğlenin ve sesin kontrolünü elinizde tutun.

Vivaldi Browser: Gizliliğinize saygı duyan, hızlı ve verimli bir internet tarayıcısı.

HBO Max: İkonik hikâyelere hayat veren premium bir dijital yayın platformu. Sinemanın büyük gişe rekorları kıran yapımlarından ödüllü dizilere kadar HBO Max, ilham veren, duygulandıran ve bağ kuran bir eğlence dünyası sunar.

Yeni müzikal oyunumuzla ritme ayak uydur – **Renault için SongPop!** Birlikte oyna ve arkadaşların veya ailenle popüler şarkıları yeniden keşfet.

Waze: Gerçek zamanlı trafik bilgilerini paylaşan, sürüş sırasında daha fazla bilgi ve güven sağlayan işbirlikçi bir navigasyon uygulamasıdır.

Spotify: Yolda dilediğiniz şarkıları dinlemek hiç bu kadar kolay olmamıştı. Spotify entegrasyonu sayesinde sürüş sırasında favori şarkılarınıza, podcast'lerinize ve çalma listelerinize anında erişin.

(1) Google, Google Haritalar, Google Asistan, Google Gemini ve diğer markalar Google LLC'nin ticari markalarıdır.
(2) My Renault bağlantılı servisleri, Google Haritalar, Google Asistan ve Google Gemini, aracın teslim tarihinden itibaren 5 yıl süreyle ücretsiz olarak sunulmaktadır.
(3) Google Play'den indirilen uygulamaların kullanımı özel bir veri paketi gerektirir. Bu uygulamaları kullanmak için cep telefonunuzun internet bağlantısını Renault aracınızla paylaşın.

günlük hayatı kolaylaştıran teknolojiler

Araç içi teknolojilerle tasarlanan sürüş konforu, yolculukları üst seviyeye taşır. 10'' dijital gösterge paneli, kritik sürüş bilgilerini şık bir şekilde sunar. Akıllı telefon yansıtma özelliği sayesinde çalma listeleri, podcast'ler, favori uygulamalar ve rota bilgileri araç içinde her zaman erişilebilir olur.

Kablosuz şarj sistemi, telefonunu hızlı ve pratik bir şekilde şarj eder. Sadece telefonu koyun ve soğutma özelliği ile kesintisiz şarj deneyimini yaşayın.

yapılandır ve sipariş et →

menü ↑

rahat bir koza

Rahat etmek üzere tasarlanmış son derece sofistike bir iç mekân. Ön bölümde çift bölgeli otomatik iklima, sürücü ve yolcular için ferahlığı arttırır. Arka sıra yolcular için entegre klima sistemi, bardak tutuculu kol dayama ve iki adet Type-C bağlantısı konfor, rahatlık ve pratik şarj imkânı sağlar.

modülerlik yeniden tasarlandı

Kolay katlama sistemi sayesinde Renault Boreal, 2/3 - 1/3 parçalı arka koltukları anında katlayarak modülerliği yeniden tanımlar. Bagaj hacmini 630 litreden 1.868 litreye çıkaran bu esneklik, tüm ihtiyaçlara cevap verirken, alçak yükleme eşiği de bagaja erişimi son derece zahmetsiz hale getirir.

Aksesuar ön hazırlıkları, koltuk başlıklarında elbise askısı, dizüstü bilgisayar ve benzeri çeşitli aksesuarların kolayca sabitlenebileceği pratik sabitleme noktaları sunarak araç içi depolama ve organizasyon deneyimini baştan yaratır.

(1) versiyona bağlı değişkenlik gösterebilir.

yapılandır ve sipariş et →

menü ↑

yüksek performans

Renault Boreal, 145 beygir gücündeki turbo beslemeli TCe EDC motor ve 160 beygir gücündeki full hybrid E-Tech motor seçenekleriyle güçlü, modern ve verimli bir motor yelpazesi sunar. 6 ileri ıslak çift kavrama EDC otomatik şanzıman, 245 Nm tork değeriyle birlikte hem dinamik sürüş keyfi hem de yüksek verimlilik sağlar. Spor modu ise direksiyon ve hızlanma tepkilerini optimize ederek daha kontrollü ve heyecanlı bir sürüş deneyimi yaşatır.

Direksiyon arkasındaki vites değiştirme kulakçıkları(1), sürücünün vitesleri manuel olarak değiştirmesine olanak tanıyarak sürüş deneyimi üzerinde tam kontrol sağlar. Bu özellik, eşsiz ve daha dinamik bir sürüş deneyimi sunar.

multi-sense sayesinde, 5 sürüş modu ve 48 ortam aydınlatma rengi üzerinden sürüş tarzını ve kabin içi ortamı ruh haline ve ihtiyacına mükemmel bir şekilde uyarlayabilirsin. Akıllı modu etkinleştir, böylece Renault Boreal, tepki verme şeklini sürüş tarzına otomatik olarak uyarlıyor.

(1) turbo TCe EDC 145hp ile mevcut.

*gösterilen aracın ve özelliklerin Türkiye'de satışı bulunmayabilir; farklılık gösterebilir

yapılandır ve sipariş et →

menü ↑

motor
FULL HYBRID E-TECH

full hybrid E-Tech
160 hp

şehir içinde
%80'e kadar
varan elektrikli sürüş[1]

elektrikli sürüşte
110 km/sa.
maksimum hız[2]

sürüş menzili
1.040 km'ye
varan menzil[3]

4.8 L/100 km
ortalama tüketim[4]

108 gr/km
karma CO_2 salınımı

Full hybrid E-Tech 160 hp motor, sürüşü bir zevk hâline getirir. Sürüşe her zaman elektrikli başlanır, hızlanmalar canlı ve dinamiktir. İster şehir içinde ister uzun yolda sürüş yapın; sessiz, tepkisel ve çeviktir.

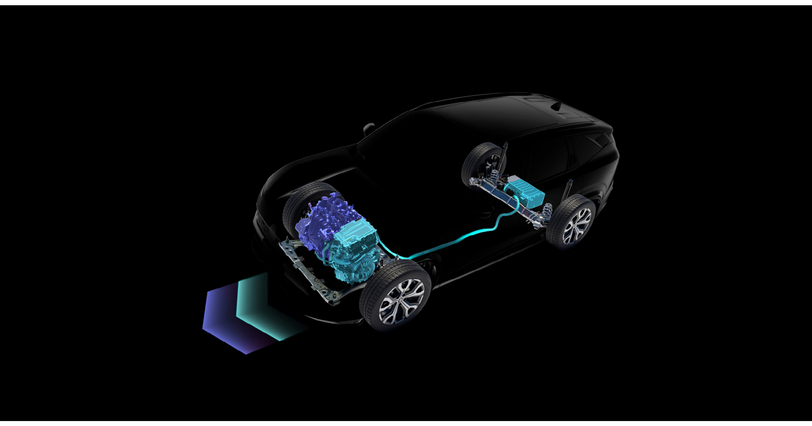

(1) WLTP'nin (Dünya çapında uyumlaştırılmış Hafif araçlar Test Döngüsü) kentsel döngüyü (düşük) kullanan dâhili testlere dayanmaktadır. Süreç süresinin yüzdesi, gerçek sürüş koşullarına (yol tipi, sürüş stili ve hava koşulları) bağlı olarak değişebilir.
(2) bataryanın şarj durumuna ve sürüş stiline bağlı olarak/Renault iç kaynağı 2023.
(3) WLTP verilerine (yedek depo dâhil) göre dolu benzin deposu ile.
(4) Versiyona göre tip onaylı değerler/WLTP protokolüne göre/UTAC kaynağı/2025
(5) WLTP City verilerine göre tam hibrit E-Tech motorun yarı hibrit otomobil motoruna kıyasla değerleri/Kaynak: UTAC & IDIADA/ Eylül 2024.

*gösterilen aracın ve özelliklerin Türkiye'de satışı bulunmayabilir; farklılık gösterebilir

human first program
safety by Renault

25 adet gelişmiş sürüş destek sistemi

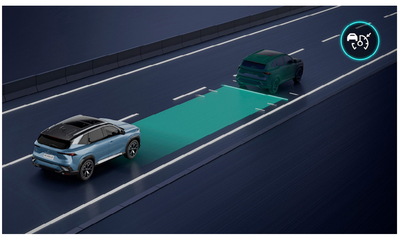

aktif sürüş yardımı
Aktif sürüş yardımı, hızı otomatik olarak ayarlar, güvenli takip mesafesini korur ve Renault Boreal'in şeridinin merkezinde kalmasını sağlar. Yoğun ve yavaş ilerleyen trafikte dur kalk fonksiyonu sayesinde aracı otomatik olarak durdurup yeniden harekete geçirerek sürüş yükünü azaltır, daha konforlu ve zahmetsiz bir sürüş deneyimi sunar.

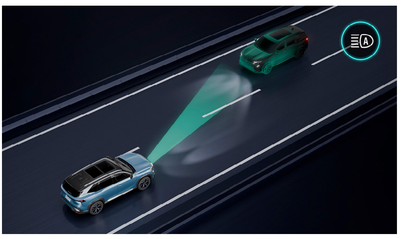

otomatik uzun/kısa farlar
Karşıdan gelen trafiğe veya önde tespit edilen araçlara bağlı olarak aracın farlarını uzun ve kısa olarak ayarlar.

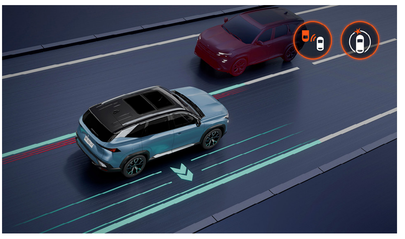

sürüş yönünü algılama ile acil durum şerit takip yardımcısı
Şerit değiştirirken, seni yan şeritte sollama yapan bir araçla olası bir çarpışma konusunda uyarıyor. Çarpışma olasılığı varsa, otomatik olarak acil durum düzeltmesi yapıyor ve aracı güvenli şeritte tutuyor.

güvenli çıkış asistanı
Araç durur haldeyken kapı açılmak istendiğinde, yoldan yaklaşan bir araç algılanırsa görsel ve sesli uyarı devreye girer ve olası risklere karşı sürücü ve yolcuyu uyarır.

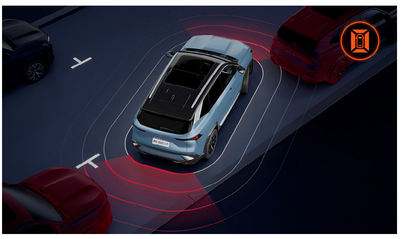

360° çevre görüş kamerası
Dört kamera sayesinde Boreal'in çevresi gerçek zamanlı olarak multimedya ekranında gösterilir. Sistem, 360° görüş sunarak fark edilmesi zor engelleri görmenizi sağlar, manevra ve park işlemlerinizi kolaylaştırır. Ayrıca, acil durum şerit takip sistemi ile ön algılama sayesinde sürüş güvenliğiniz artırılır.

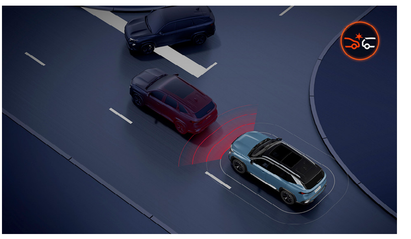

arka acil fren destek sistemi
Arkadaki engelleri algılar ve tehlike anında aracı otomatik olarak durdurur.

sürüş destek sistemleri

- aktif sürüş yardımı
- güvenli mesafe uyarı sistemi
- yokuş kalkış destek sistemi
- otomatik uzun/kısa farlar
- hız sınırlayıcı
- adaptif hız sabitleyici

park destek sistemleri

- arka park sensörü
- ön park sensörü
- yan park sensörü
- arka park çıkış uyarısı
- dijital geri görüş kamerası
- 360° çevre görüş kamerası
- eller serbest park asistanı

güvenli sürüş destek sistemleri

- güvenli çıkış asistanı
- şeritten ayrılma uyarı sistemi
- kör nokta uyarı sistemi
- gelişmiş şerit takip sistemi
- acil durum şerit takip sistemi ile ön ve arka algılama
- acil duruş asistanı
- arka acil fren destek sistemi
- acil fren destek sistemi
- kavşakta aktif acil fren destek sistemi
- trafik işareti tanıma sistemi
- akıllı hız uyarı sistemi
- sürücü dikkat uyarı sistemi

yapılandır ve sipariş et →

menü ↑

renkler

mercan mavi (m)

mineral gri (m)

beyaz (o)

kaya gri (m)

sedir yeşili (m)

ateş kırmızı (m)

o: opak renk
m: metalik renk
(1)1 görseller bağlayıcı değildir, renkler ve donanımlar broşür üzerindekilere göre farklılaşabilir.

yapılandır ve sipariş et →

menü ↑

evolution

- 7″ dijital gösterge ekranı
- 10 ″ openR link multimedya ekranı
- elektronik park freni
- adaptif hız sabitleyici

beyaz dikişli, siyah parçalı suni deri/
kumaş koltuk döşemesi

18'' alüminyum alaşım jant

*gösterilen aracın ve özelliklerin Türkiye'de satışı bulunmayabilir; farklılık gösterebilir

techno

- 48 renk seçeği ile ambiyans aydınlatma
- multi-sense sürüş modları
- 6 yönlü ayarlanabilir elektrikli ön koltuklar

beyaz dikişli, siyah suni
deri koltuk döşemesi

18'' yarı elmas kesim alüminyum
alaşım jant

*gösterilen aracın ve özelliklerin Türkiye'de satışı bulunmayabilir; farklılık gösterebilir

iconic

- elektrikli açılır panoramik cam tavan
- Harman Kardon® ses sistemi, 10 hoparlör
- hafızalı ve masaj fonksiyonlu sürücü koltuğu
- ısıtmalı ön koltuklar ve direksiyon

açık gri & siyah parçalı suni deri perfore koltuklar

19'' karartılmış elmas kesim alüminyum alaşım jantlar

donanım ve ekipman için PDF'i indirin

*gösterilen aracın ve özelliklerin Türkiye'de satışı bulunmayabilir; farklılık gösterebilir

yapılandır ve sipariş et →

menü ↑

aksesuarlar

yan basamak kiti
Renault Boreal'in güçlü SUV karakterini tamamlayan yan basamaklar, estetik ve işlevselliği bir araya getirir. Araca erişimi kolaylaştırırken gövdeyi günlük kullanımın etkilerine karşı koruyarak uzun süre ilk günkü görünümünü korumasına yardımcı olur.

tavan barı ve portbagaj
Renault Boreal'in çok yönlü karakterini tamamlayan enine tavan barları ve tavan bagajı, ihtiyaç duyduğunuz ekstra taşıma alanını estetik bir tasarımla sunar. Siyah kabartmalı yeni Nouvel'R logosu ve premium detaylarıyla dikkat çeken Renault tavan bagajı, fonksiyonelliği ve zarafeti bir araya getirerek her yolculuğu daha özgür ve konforlu hale getirir.

3'ü 1 arada
Aracınızın iç mekânını günlük yaşamınıza uyum sağlayan akıllı bir yaşam alanına dönüştüren yenilikçi aksesuar sistemidir. Araç içindeki tüm aksesuar ön hazırlık noktalarına ve koltuk başlığı sabitleme noktasına kolayca entegre olan bu 3'ü 1 arada aksesuar; farklı kullanım senaryolarına uyum sağlayarak her yolculuğa pratiklik katar. İster şehir içinde ister uzun maceralarda, ister hareket hâlindeyken ister mola anlarında, ihtiyaç duyduğunuz işlevsellik her zaman elinizin altındadır.

askı
Askı, kıyafetlerinizi yolculuk boyunca düzenli ve kusursuz bir şekilde taşımanıza yardımcı olan akıllı bir aksesuardır. Koltuk başlığı sabitleme noktasına kolayca entegre olan bu şık çözüm, kıyafetlerinizin kırışmasını en aza indirirken araç içinde pratik bir kullanım sunar. Zarif tasarımı ve işlevselliğiyle günlük kullanımdan iş seyahatlerine kadar her yolculuğa konfor ve düzen kazandırır.

aksesuar broşür PDF'ini indirin

*gösterilen aracın ve özelliklerin Türkiye'de satışı bulunmayabilir; farklılık gösterebilir

yapılandır ve sipariş et →

menü ↑

Motorlar

Turbo Tce EDC 145 hp	full hybrid E-Tech 160 hp
yakıt	
benzin	benzin elektrik
maksimum güç kW (hp), d/d	
106 (145bg), 5.000 - 5.500	80 (110), 5.300-5.750 (İYM) 116 (160) (bileşik)
maksimum tork (Nm), d/d	
245, 2.500 - 3.500	172, 3.000 - 4.000 (İYM) 270 (bileşik)
şanzıman	
6 ileri çift kavramalı otomatik şanzıman	çok modlu otomatik
performans	
maksimum hız (km/s)	
180	
0 -100 km/s (sn)	
9.6	10.2

donanım ve ekipman için PDF'i indirin

boyutlar ve hacimler

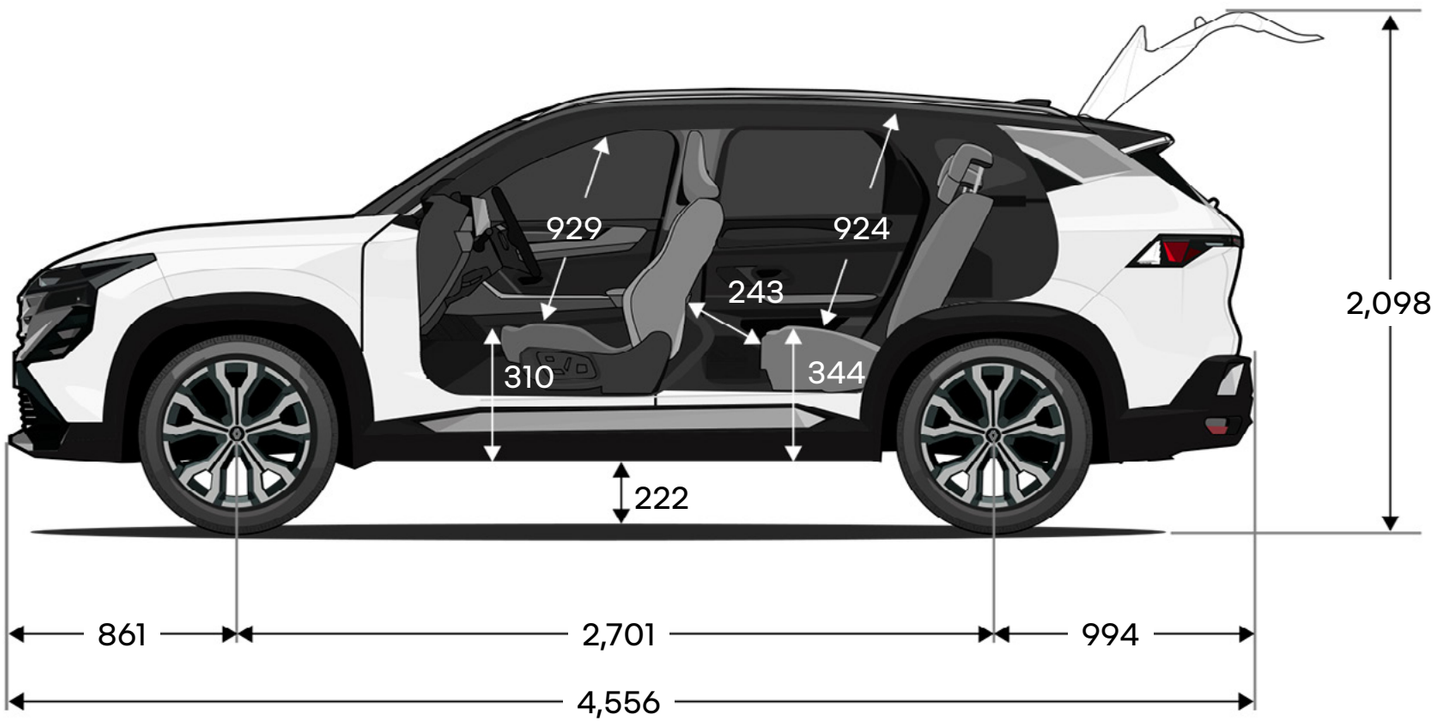

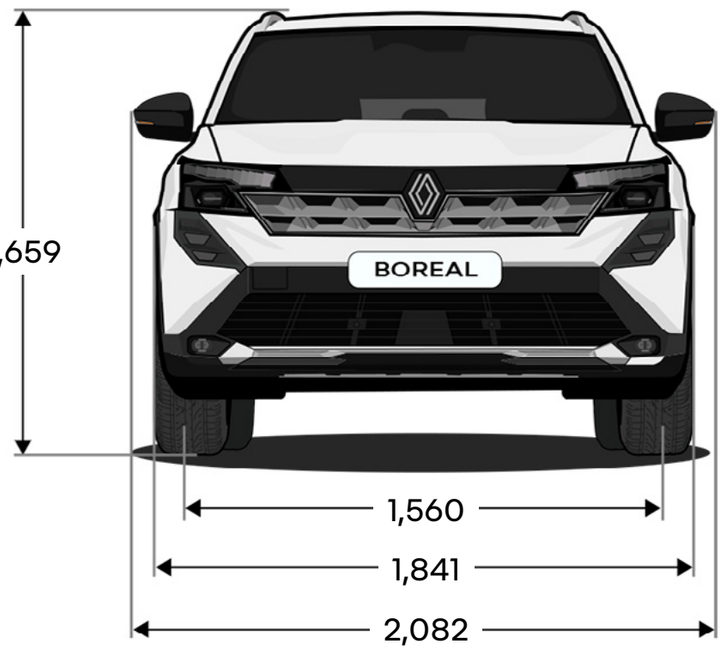

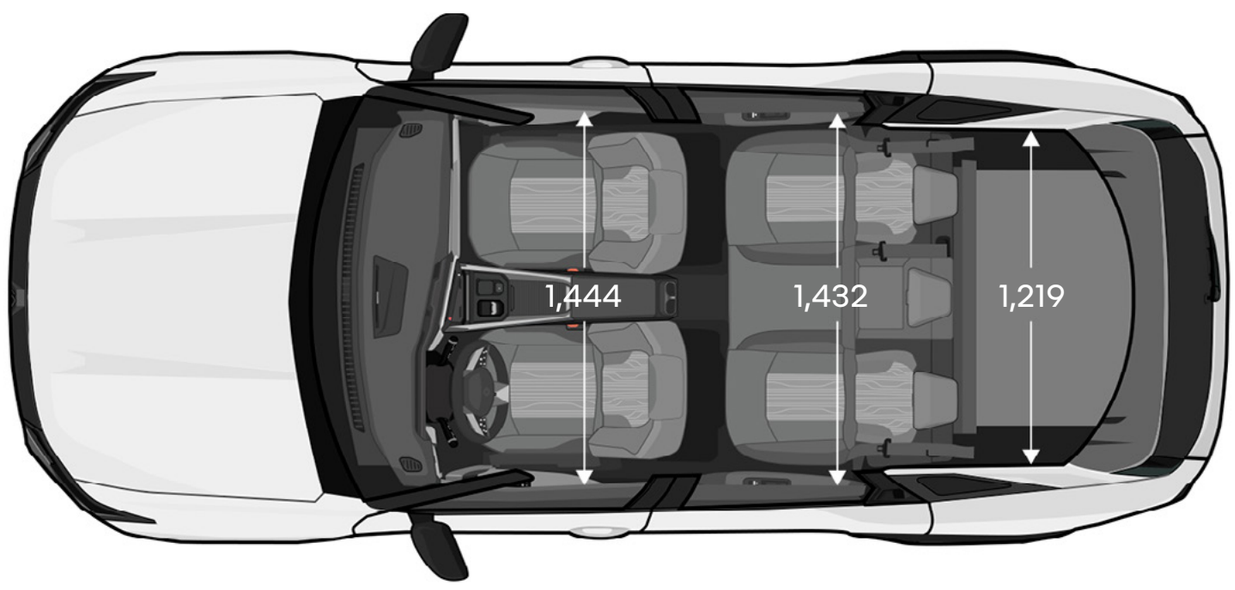

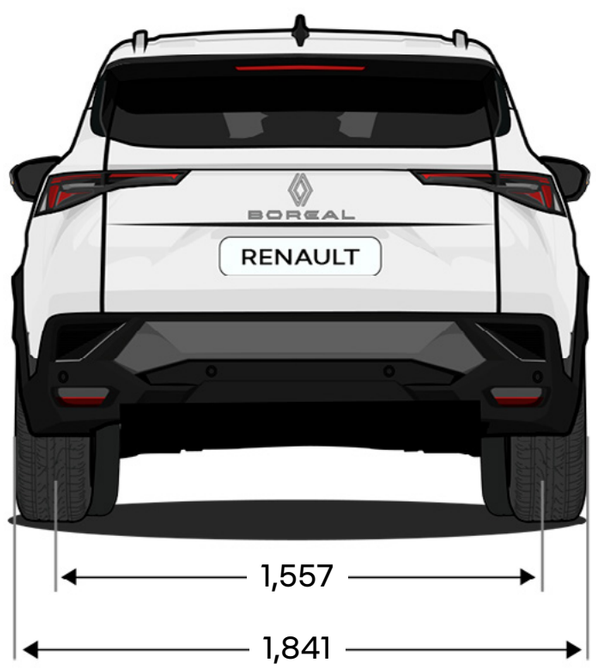

(1)1 versiyona bağlı değişkenlik gösterebilir. ölçüler mm cinsindendir.

bagaj hacmi (litre)	turbo TCe EDC evolution, techno	turbo TCe EDC iconic	full hybrid E-Tech techno	full hybrid E-Tech iconic
sabit arka koltuk sırası ile maksimum	630	614	514	498
arka koltuk sırası katlandığında maksimum	1.868	1.852	1.752	1.736

yapılandır ve sipariş et →

menü ↑

human first programı
Renault güvenlik

human first (önce insan) programı, Renault tarafından araştırmacılar, uzmanlar ve itfaiyeciler ile birlikte geliştirilen kapsamlı bir güvenlik programıdır.

ister yayalar olsun isterse bisikletli veya motorcu, yol güvenliği tüm trafik katılımcılarını ilgilendirir. Renault human first programının üstlendiği görevler:

1. **Gelişmiş sürüş destek sistemleri ve güvenlik donanımları geliştirerek kazaların önlenmesi:**

34 adede kadar gelişmiş sürüş destek sistemi/60 adedin üzerinde güvenlik sistemi, 7'ye kadar hava yastığı, çocuk koltukları (Isofix), Renault'nun Fixe4sure çözümü/1970 yılından günümüze 2.000 adedin üzerinde güvenlik ile ilgili patent başvurusu bulunuyor.

2. **Meydana gelen kazalar, itfaiyecilerle iş birliği içinde geliştirilen yenilikler (QRescue/İtfaiyeci Erişimi) kullanılarak meydana geldikten sonra yönetiliyor.**

Son 10 yılda dünya çapında 20 ülkede 5.000'den fazla itfaiyeci eğitildi. Eğitimleri için her yıl yaklaşık 400 araç sağlanıyor.

3. **Araştırma ve geliştirmeye yapılacak büyük yatırımlar sayesinde kazaların sayısı ve zararı azalacak.**

Bu; güvenlik değerlendirme sistemleri, güvenlik koçluğu, ağ tabanlı hizmetler, büyük veri, yapay zekâ ve siber güvenlik sistemlerini içeriyor.

Önce insan programı hakkında daha fazla bilgi edin.

Renault Bakım Hizmeti

Sürüş deneyiminizi kolaylaştırmak ve Renault'nuzun bakımında size zaman kazandırmak için her zaman yanınızdayız: online fiyat teklifleri ve randevular, sabit fiyatlı paketler, bakım sözleşmeleri, sigorta ve yol yardımı, kişiselleştirilmiş My Renault programı... İhtiyaçlarınıza özel, hızlı ve pratik çözümlerimizden yararlanabilirsiniz.

Renault care services'i keşfet

Renault'nuza en iyi biz bakarız!

garanti
garanti yeni araç garantisi, malzeme, montaj ve üretim hatalarına karşı kilometre sınırı olmaksızın 2 yıldır. Renault Boreal, 2 yıl sınırsız kilometre garantisine ek olarak 3 yıl / 100.000 km (hangisi önce dolarsa) yeni araç garantisi kapsamındadır. Renault Boreal full hybrid E-Tech 160 hp bataryası (çekiş aküsü) 8 yıl / 160.000 km (hangisi önce dolarsa) garanti kapsamındadır. antikorozyon garantisi kilometre sınırı olmaksızın 6 yıl, boya garantisi ise kilometre sınırı olmaksızın 3 yıl süre için geçerlidir. aracın yaşı ne olursa olsun, Renault yetkili servislerinde, ücret ile yapılan tüm müdahaleler, malzeme, montaj ve üretim hatalarına karşı 2 yıl / 60.000 km yedek parça ve onarım garantisi kapsamındadır.

*7 yıl veya 160.000 km'ye varan (hangisi önce dolarsa) garanti koşulları için ayrıntılı bilgi renault.com.tr'de.

Renault şebekesinde sunulan diğer hizmetler
hiç kimse Renault'nuzun bakım ve onarımını Renault'dan daha iyi yapamaz, aracınızı Renault'dan daha iyi donanım ve aksesuarlarla teçhiz edemez.
- ilk montaj parçalarına eşdeğer kalitede olan Renault orijinal yedek parçaları Renault'nuzun orijinal değerinin korunmasını sağlar.
- artı oto, çok cazip şartlar ve uygun fiyatlarla otomobil kiralama hizmeti verir.
- aracınızı kişiselleştirmek için sağlam ve ileri teknolojili, geniş Renault aksesuarları yelpazesinden seçiminizi yapabilirsiniz.
- aracınıza yapılan her müdahaleden sonra aracınızdaki 40 nokta, Renault şebekesi çalışanları tarafından güvenliğiniz için ücretsiz olarak kontrol edilir. sonuçlar, kontrol sertifikası ile size verilir. ayrıca aracınız, dış yıkaması yapılarak, size temiz bir şekilde teslim edilecektir.
- her bir servis paketinin fiyatının baştan belli olduğu Renault fix servis paketleri, aracın bakımı için gerekli temel işlemleri ve bakım sırasında değiştirilen parçaları kapsıyor. diğer bir deyişle, bu paketler size yedek parça, işçilik ve kdv'si içinde, "her şey dâhil" fiyatlarla sunuluyor.

Renault yardım
Türkiye'nin her yerinde günde 24 saat, yılda 365 gün arızalı ve kazalı araçlara yol üzerinde onarım ve çekme hizmeti veren Renault yardım'a 444 62 47 numaralı telefondan ulaşabilirsiniz.

RENAULT YARDIM 444 62 47
365 GÜN 24 SAAT HİZMETİNİZDEYİZ.

bire bir iletişim merkezi
Renault diyalog: 444 66 22

3 YIL GARANTİ 100.000 km

yıla varan* garanti

Whatsapp: 444 66 22 /renaultturkiye /renaultturkiye /RenaultTurkey /RenaultTurkey renault.com.tr

Renault mais a.ş.
cevizli mahallesi, tugay yolu caddesi, no: 10-c, oyak dragos plaza, kat: 2-3 34846 maltepe/istanbul

Bu yayının, basıldığında doğru ve güncel olmasını sağlamak için her türlü önlem alınmıştır. Bu belge, üretim öncesi ve prototip modeller kullanılarak oluşturulmuştur. Sürekli ürün geliştirme politikasına uygun olarak Renault, tanımlanan ve sunulan özellikleri, araçları ve aksesuarları herhangi bir zamanda değiştirme hakkını saklı tutar. Bu tür değişiklikler, Renault bayilerine mümkün olan en kısa sürede bildirilir. Satışın yapıldığı ülkeye bağlı olarak, versiyonlar farklılık gösterebilir ve belirli donanımlar mevcut olmayabilir (standart olarak, isteğe bağlı olarak veya aksesuar olarak). Lütfen en son bilgiler için en yakın bayinizle iletişime geçin. Teknik baskı nedenleriyle, bu belgede belirtilen renkler, gerçek boya veya iç kaplamadaki renklerden biraz farklı olabilir.

Her hakkı saklıdır. Renault'dan önceden yazılı izin alınmadan bu yayının tamamının veya bir kısmının herhangi bir biçimde ve herhangi bir yolla çoğaltılması yasaktır. Fotoğraflar: Renault Group - Tasarım Yönetimi – Ağustos 2026.

Renault'nun tercihi Castrol

yapılandır ve sipariş et →

menü ↑